Hammer®
Passion for aluminium.
www.hammer.biz

ACCESSORI PER PERSIANE

ACCESSORIES FOR SHUTTERS | ACCESSOIRES POUR VOLETS

03

I nostri cataloghi
Our catalogs • Notre catalogues

Componenti per facciate continue
Components for curtain walls
Composants pour mur-rideaux

Accessori per pareti divisorie
Accessories for partitions
Accessories pour cloisons

Accessori per fotovoltaico
Photovoltaics accessories
Accessories pour photovoltaïque

Accessori per finestre
Accessories for windows
Accessoires pour fenêtres

Accessori per porte
Accessories for doors
Accessoires pour portes

Accessori per persiane
Accessories for shutters
Accessoires pour volets

Indice • Index

Chi siamo 2
About Hammer · Notre activité

Solo alluminio estruso 4
Only extruded aluminium · Uniquement en aluminium extrudé

Qualità 6
Quality · Qualité

QxC - Servizio Colore 7
QxC - Any color you like · QxC - Quantité fois couleur

Servizio "Su misura" 8
"Made to measure" Service · Service "Sur mesure"

Più sicurezza con il kit "Take-Down" 10
More safety with the "Take-Down" Kit · Plus de sécurité avec le kit "Take-Down"

Cardine da interno: posa in sicurezza 11
The internal pivot: safe installing · Gond d'intérieure: pose en sécurité

Legenda 12
Legend · Légende

Struttura delle pagine 13
Pages structure · Structure de la page

Cardini 15
Pivots · Gonds

Squadri e bandelle 29
Hinges · Équerres de volet et té

Squadri registrabili 43
Adjustable hinges · Équerres de volet réglable

Bandelle con fissaggio a scomparsa H2S 47
H2S Hidden hinge system · Charnières invisible H2S système

Cerniere per terza anta 57
Third shutter hinges · Charnières pour troisième vantail

Accessori per sportello 63
Accessories for hatch · Accessoires pour volet articulé

Spagnolette 75
Espagnolettes · Espagnolettes

Boccole e rondelle di adattamento 81
Bushings and washers for adaptation · Douilles et rondelles pour adaptation

Fermaimposte 85
Shutter stops · Arrêt automatique

Accessori vari per persiane 89
Various accessories for shutters · Divers accessoires pour volets

Note tecniche 95
Technical notes · Notes techniques

Condizioni generali di contratto 98
General terms and conditions of sale · Conditions générales de vente

Chi siamo

Progettiamo e produciamo **accessori per serramenti** da oltre 40 anni. Abbiamo una vera **passione per l'alluminio,** infatti realizziamo tutti i nostri prodotti con questo materiale. Ci rivolgiamo all'**industria del serramento** nel suo complesso: serramentisti, System House, costruttori di facciate continue o di pareti divisorie che richiedono **soluzioni per l'apertura, la chiusura e la giunzione dei profilati.**

en

ABOUT HAMMER

We started designing and producing **aluminium joinery accessories** more than 40 years ago.
Since then, we have developed a real **passion for aluminium,** our material of choice.
Our mission is to supply parts and accessories to all the players in the **joinery industry:** window fitters, System Houses, curtain wall or partitions manufacturers. **We design and create corner joints and opening and closing solutions for frames.**

fr

NOTRE ACTIVITÉ

Nous concevons e produisons des **accessoires pour menuiseries** en aluminium depuis 40 ans.
Nous avons une réelle **passion pour l'aluminium**, en effet nos produits sont tous réalisés avec ce matériel.
Nous nous adressons à toute **l'industrie de l'aluminium:** constructeurs de fenêtres, fabricants de façades continues, de cloisons équipées qui ont besoin de **formules et produits pour l'ouverture, la fermeture et la jonction des vantaux.**

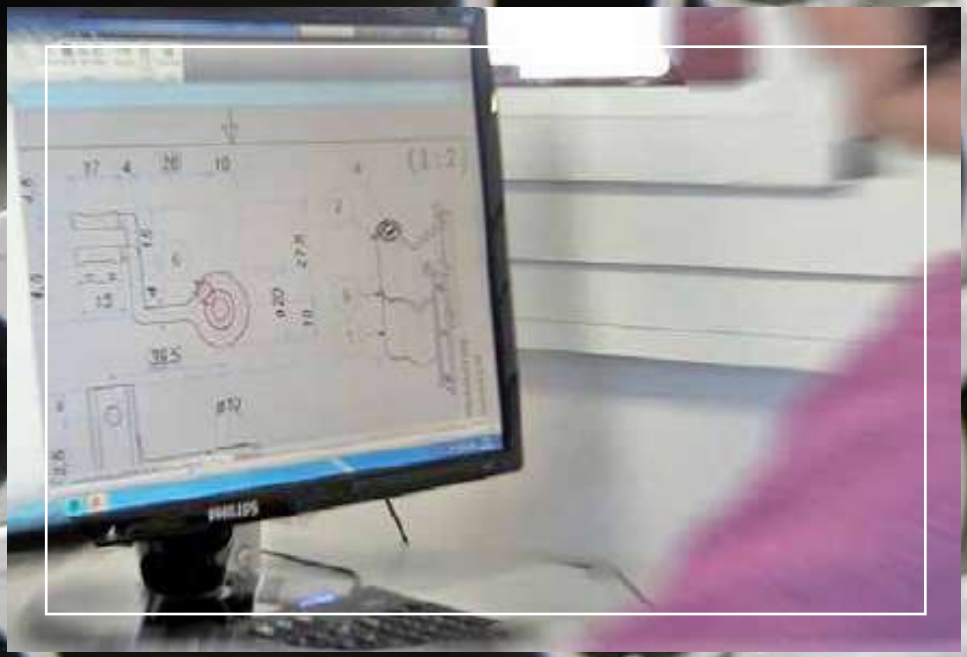

Solo alluminio estruso

Leggero, robusto, resistente agli agenti atmosferici, personalizzabile per forme e colori, riciclabile all'infinito. L'alluminio estruso è il materiale migliore per la realizzazione di persiane e oscuranti: consente di coniugare il design della tradizione con la durabilità di un materiale moderno. Ci siamo chiesti perché le persiane in alluminio dovessero impiegare sistemi di ferramenta in acciaio che arrugginiscono alla pioggia o in zama che si spezzano a causa della corrosione salina?
Così è nata la gamma di accessori Hammer: ideata solo per persiane in alluminio, realizzata interamente in alluminio estruso EN AW 6060.

en

ONLY EXTRUDED ALUMINIUM

Light, sturdy, weather-resistant, customizable for shapes and colors, recyclable to infinity. Extruded aluminum is the best material for making shutters that combines the design of tradition to be respected with the durability of a modern material.
So we asked ourselves: why do aluminum shutters have to use steel hardware systems that rust to rain or zamak that breaks due to salt corrosion in sea areas?
Thus the range of Hammer accessories was born: designed only for aluminum shutters, made entirely of extruded EN AW 6060 aluminum.

fr

UNIQUEMENT EN ALUMINIUM EXTRUDÉ

Léger, robuste, résistant aux intempéries, personnalisable pour les formes et les couleurs, recyclable à l'infini. L'aluminium extrudé est le meilleur matériau pour fabriquer des volets qui il permet de combiner le design de la tradition avec la durabilité d'un matériau moderne. Pourquoi les volets en aluminium doivent-ils utiliser des systèmes de quincaillerie en acier résistant à la rouille ou au zama qui se brise à cause de la corrosion saline dans les zones marines? C'est ainsi qu'est née la gamme d'accessoires Hammer: conçue uniquement pour des volets en aluminium, entièrement réalisée en aluminium extrudé EN AW 6060.

Qualità

Ci impegniamo costantemente a migliorare i nostri processi aziendali per garantire elevati standard di **qualità** e per offrire soluzioni che soddisfino le esigenze del Cliente. Tutti i cicli di lavorazione sono studiati per garantire la **tracciabilità completa del lotto di produzione** e i nostri prodotti soddisfano i parametri di efficienza per quanto riguarda la **durata e la resistenza alla corrosione.** Il nostro sistema di gestione qualità è certificato secondo norma **UNI EN ISO 9001:2015.**

en

QUALITY

We are constantly concerned to improve our process technology to meet the customers' requirements and achieve the highest **quality** standards. All processing cycles are designed to ensure **complete traceability of the production lot** and our products meet the requested performance parameters in terms of **durability and corrosion.** Our Company's Quality Management System is certified **UNI EN ISO 9001:2015.**

fr

QUALITÉ

Nous nous engageons à améliorer notre système d'entreprise pour garantir des standards de **qualité** élevés et pour offrir des solutions capables de satisfaire les exigences de nos clients.Tous nos cycles de production sont projetés pour assurer la **traçabilité du lot de production** et nos produits satisfont les paramètres d'efficience pour ce qui concerne la **durabilité et la résistance à la corrosion.** Notre système de ménagement de la qualité est certifié **UNI EN ISO 9001:2015.**

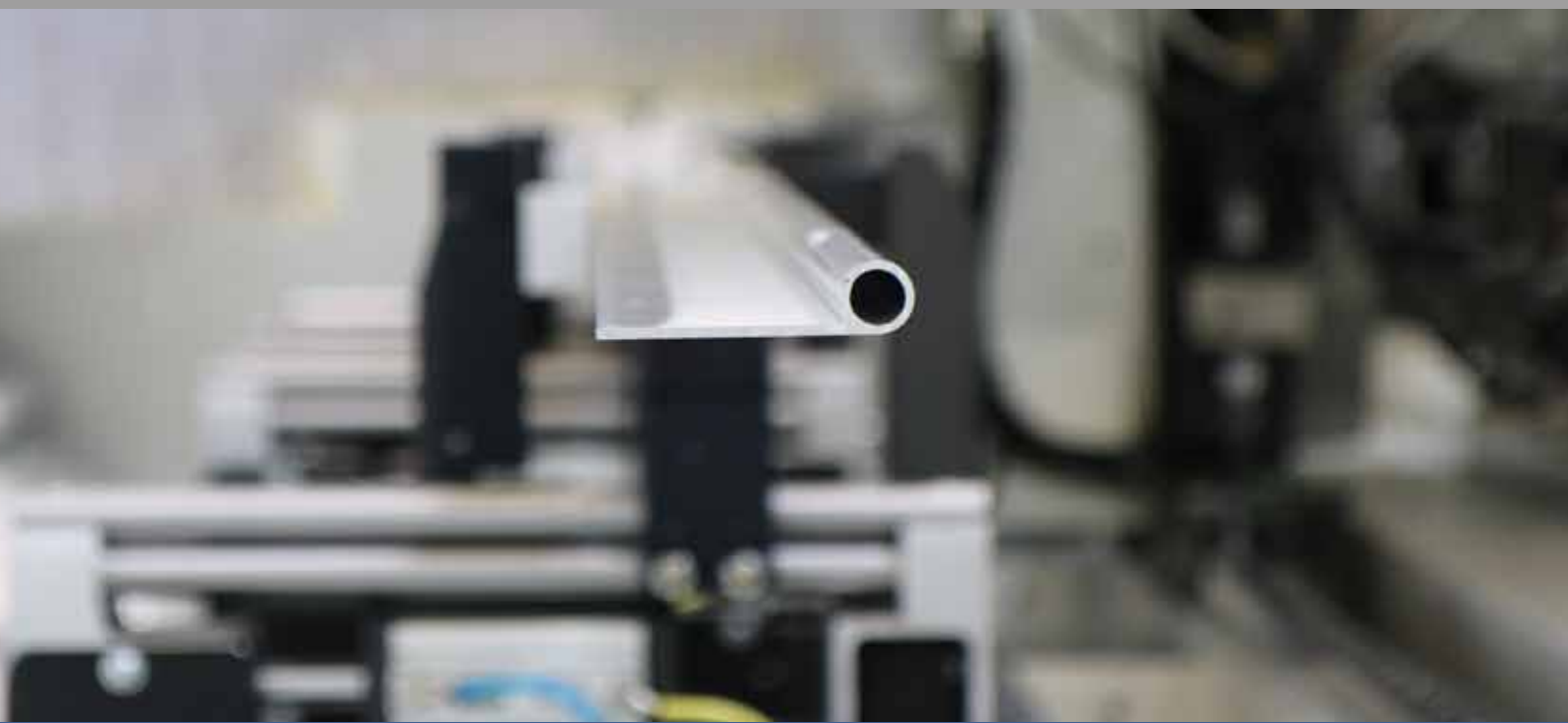

QxC
Servizio Colore

Grazie al nostro Servizio “QxC – Quantità per Colore” siamo in grado di personalizzare i nostri accessori con un’ampia gamma di colori e finiture:

- tutti i colori della gamma RAL (verniciatura a polvere termoindurente);
- effetto marezzato;
- effetto grinzato;

Il servizio di personalizzazione QxC è disponibile anche per piccoli ordini (con un minimo di 12 pezzi) con un contributo fisso per il colore scelto. Contattateci per scoprire quanto è semplice il nostro servizio colore!

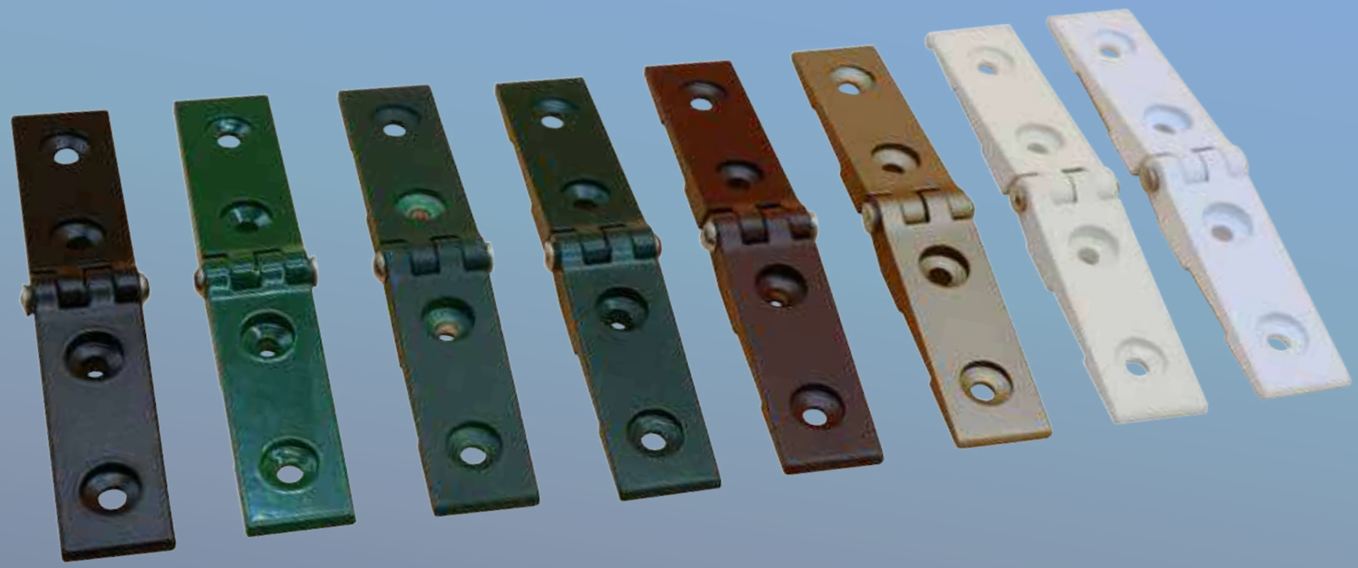

en

QXC - ANY COLOR YOU LIKE

Thanks to our “QxC - Quantity by color” service we can customize our accessories with many color and finish choices:

- all RAL colors (thermosetting powder coating);
- moire finish;
- wrinkle finish;

Color and finish customization are available for small orders (min. 12 pieces) with a small additional fixed fee per colour. Do not hesitate and contact us to discorver how is easy to use our Colour Service.

fr

QXC - QUANTITÉ FOIS COULEUR

Grâce à notre service “QxC – Quantité fois Couleur” nous pouvons customiser nos accessoires avec un large éventail de teintes et finitions:

- toutes les couleurs de la gamme RAL (peinture à poudre thermodurcissable);
- finition moirée;
- finition ridée;

Notre service de customisation QxC est disponible aussi en petite série (12 pièces minimum), avec contribution fixe pour la teinte que vous choisissez.

Servizio “su misura”

Con il Servizio “su misura” possiamo personalizzare i colli di bandelle e squadri a seconda delle vostre esigenze anche per piccoli ordini (con un minimo di 12 pezzi). Il servizio è disponibile per tutti i nostri accessori a catalogo dove trovate l’icona specifica.

Dal progetto al prodotto bastano 3 semplici passi:

1) **Disegno del Cliente;**
2) **Risposta del nostro Ufficio Tecnico;**
3) **Produzione “su misura”.**

Contattateci al **+39 0141 951449** o scriveteci a **hammer@hammer.biz**. Insieme troveremo la soluzione su misura per voi.

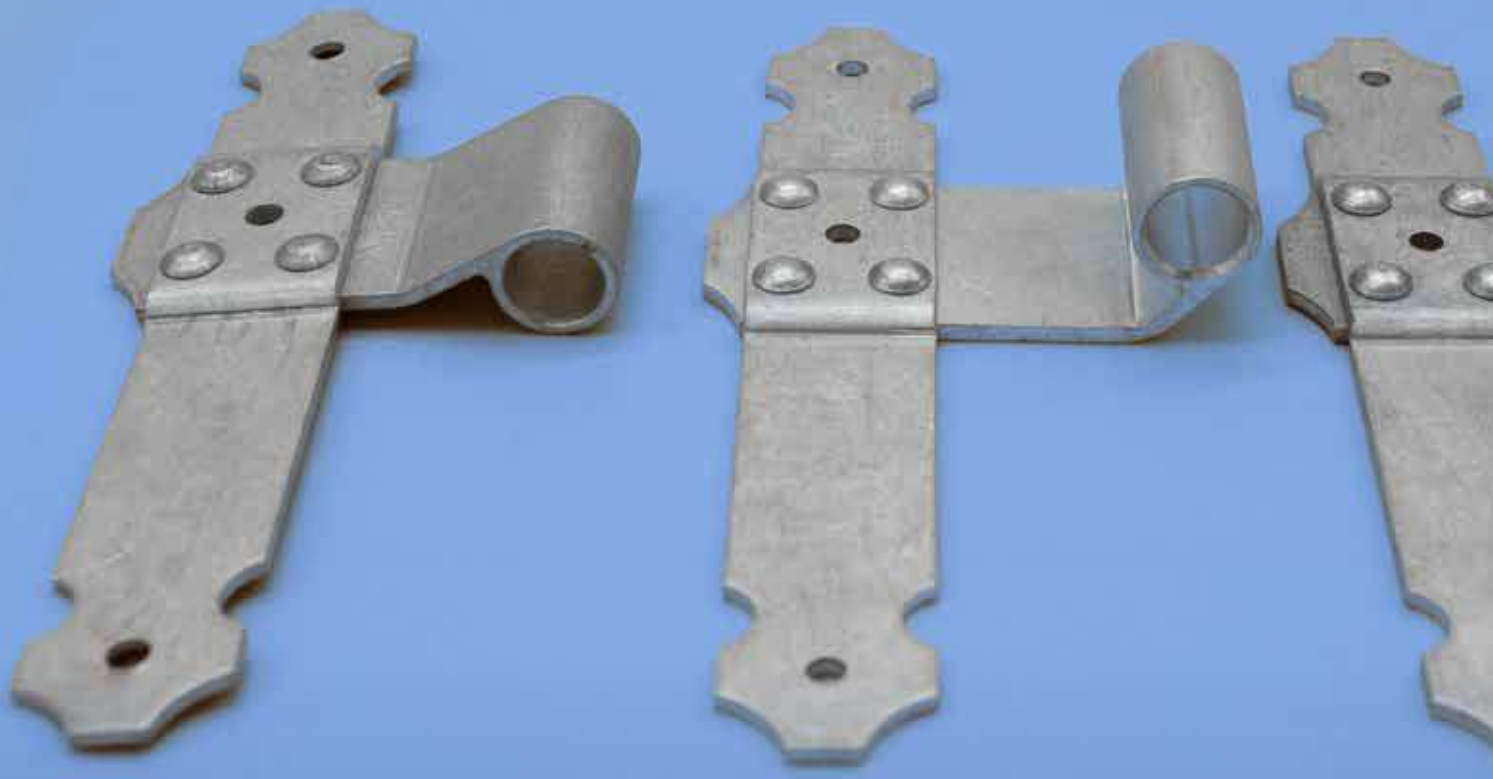

en

“MADE TO MEASURE” SERVICE

With the "Made to measure" service we can customize the offset of the hinges and shutter brackets according to customer requirements. This service is available for small orders (min. 12 pieces) and is available to all our accessories in the catalog where you find the correspondig icon.

From the project to the product it takes just 3 simple steps:
1) Customer Design;
2) Response from our Technical Office;
3) "Tailored" production.
For any further needs contact us: to hammer@hammer.biz
Together we will find the tailored made solution for you.

fr

SERVICE “SUR MESURE”

Avec le service “Sur mesure” nous pouvons changer les déports des pentures et des équerres de volet selon les exigences du client. Cette customisation est disponible aussi en petite série (12 pièces minimum) et et s'applique à tous nos accessoires dans le catalogue où vous trouvez l'icône correspondent.

Du projet au produit, il ne prend que 3 étapes simples:
1) conception du client;
2) réponse de notre bureau technique;
3) Production "sur mesure".
Veuillez nous contacter sur hammer@hammer.biz pour vous conseiller et trouver ensemble la solution meilleure.

1

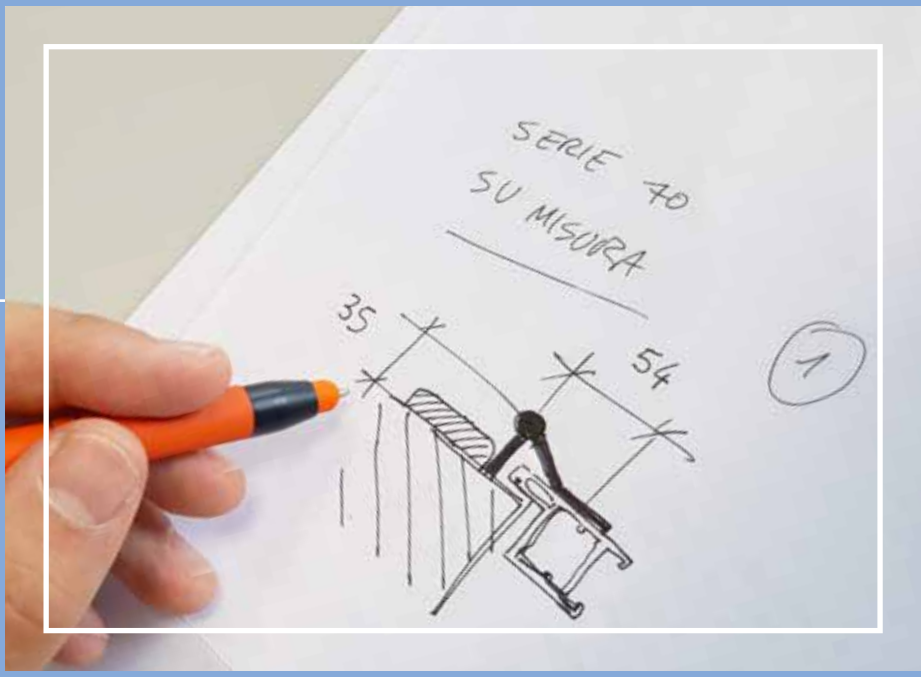

2

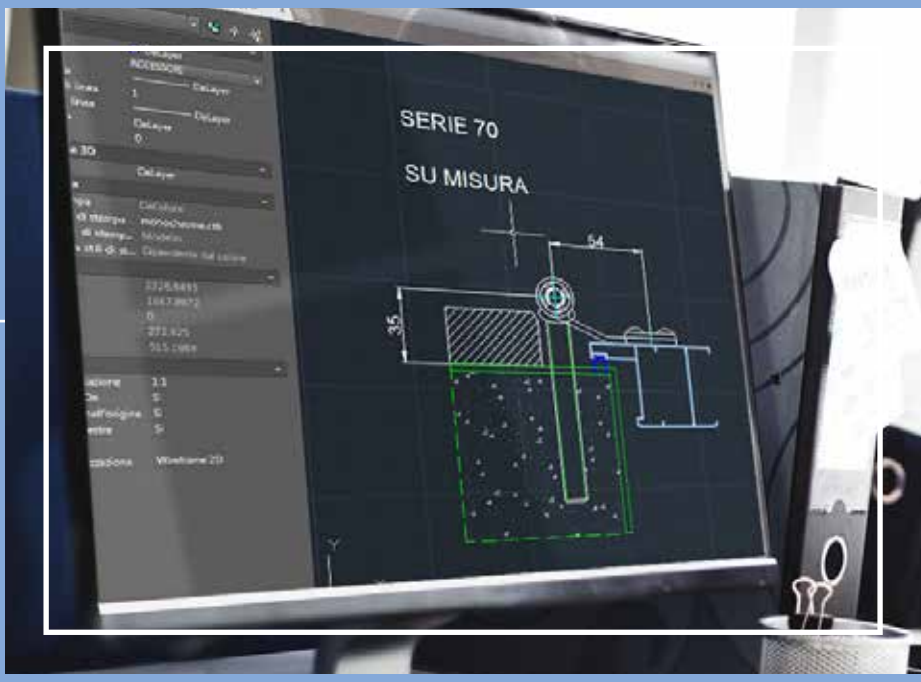

3

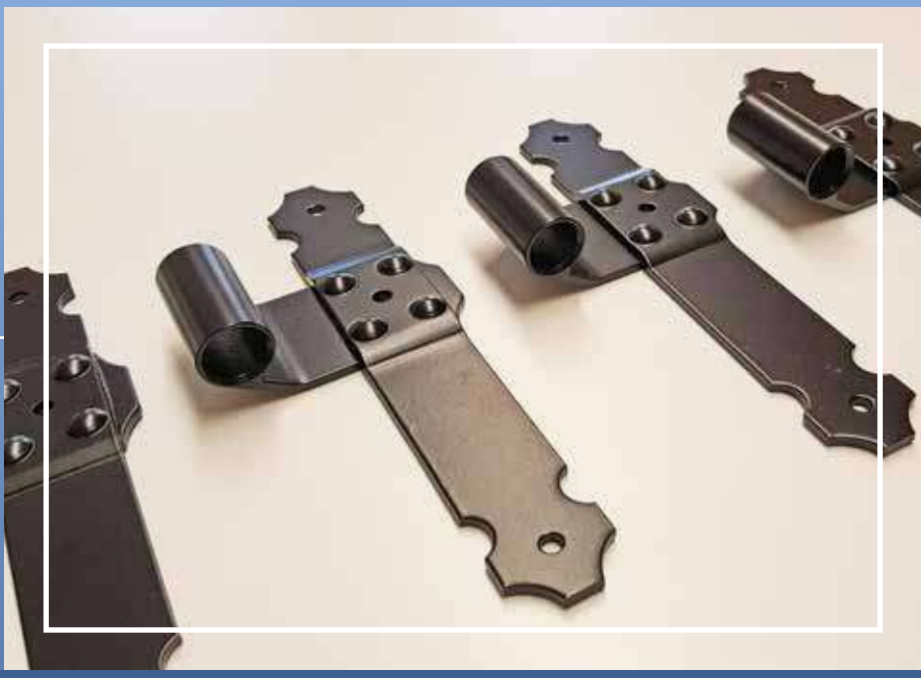

T.D.

0108
Più sicurezza con il kit “Take-Down”

Consigliamo l’aggiunta del kit di sicurezza Take Down ai cardini Hammer per evitare lo sfilamento delle ante in caso di forte vento o di urti accidentali.

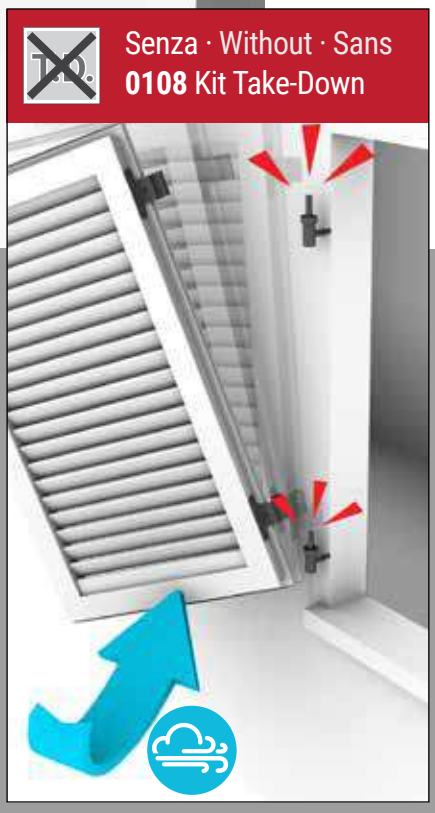

en

MORE SAFETY WITH THE “TAKE DOWN” KIT

We recommend adding the Take Down safety kit to the Hammer pivots to prevent the shutters from slipping in the event of strong wind or accidental impacts.

fr

PLUS DE SÉCURITÉ AVEC LE KIT “TAKE DOWN”

Nous recommandons d’ajouter le kit de sécurité Take Down aux gonds Hammer afin d’empêcher les volets de glisser en cas de vent fort ou d’impact accidentel.

2126 Cardine da interno: posa in sicurezza

Il Cardine da interno (Brevetto Hammer) permette di posare le persiane in sicurezza dall'interno dell'abitazione senza ricorrere a cestelli o a ponteggi esterni. Con le regolazioni in orizzontale e verticale la posa diventa davvero semplice!

BREVETTATO PATENTED BREVETÉ

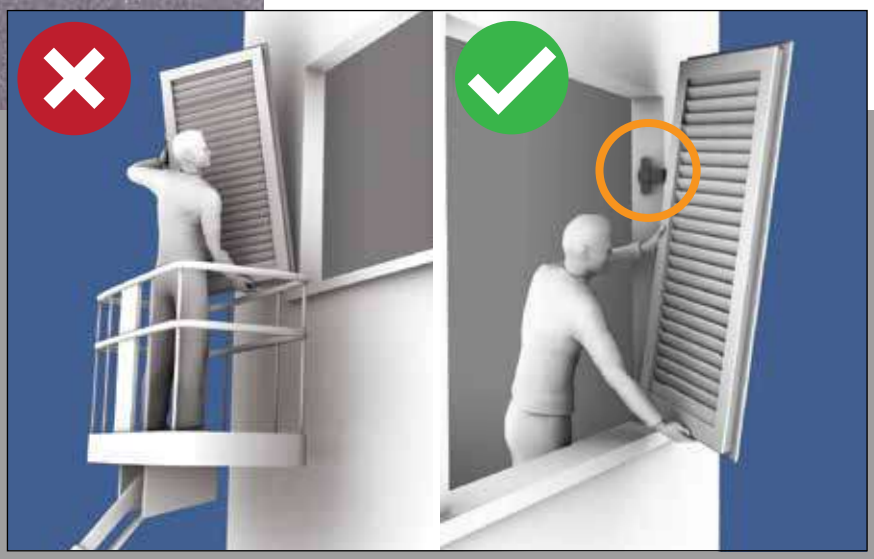

en

THE INTERNAL PIVOT: SAFE INSTALLING

The Internal pivot (Hammer Patent) allows you to lay the shutters safely inside the home without resorting to boom lifts or external scaffolding. With horizontal and vertical adjustments, installing shutters becomes really easy!

fr

GOND D'INTÉRIEURE: POSE EN SÉCURITÉ

Le Gond d'intérieure (brevet Hammer) vous permet de poser les volets en toute sécurité à l'intérieur de la maison sans avoir recours à des nacelles élévatrices ou à des échafaudages. Avec les ajustements horizontaux et verticaux, la pose c'est plus facile!

Legenda
Legend • Légende

Per cardine interno
For internal pivot · Pour gond d'interieur

Bordo arrotondato
Rounded edge · Bord arrondi

Angolo intero
Whole angle · Coin entier

Angolo sovrapposto
Overlapped angle · Coin sus-jacente

Regolabile in orizzontale
Horizontally adjustable · Réglable en horizontal

Regolabile in verticale
Vertically adjustable · Réglable en vertical

Servizio su misura
Made to measure service · Service sur mesure

Take-down kit

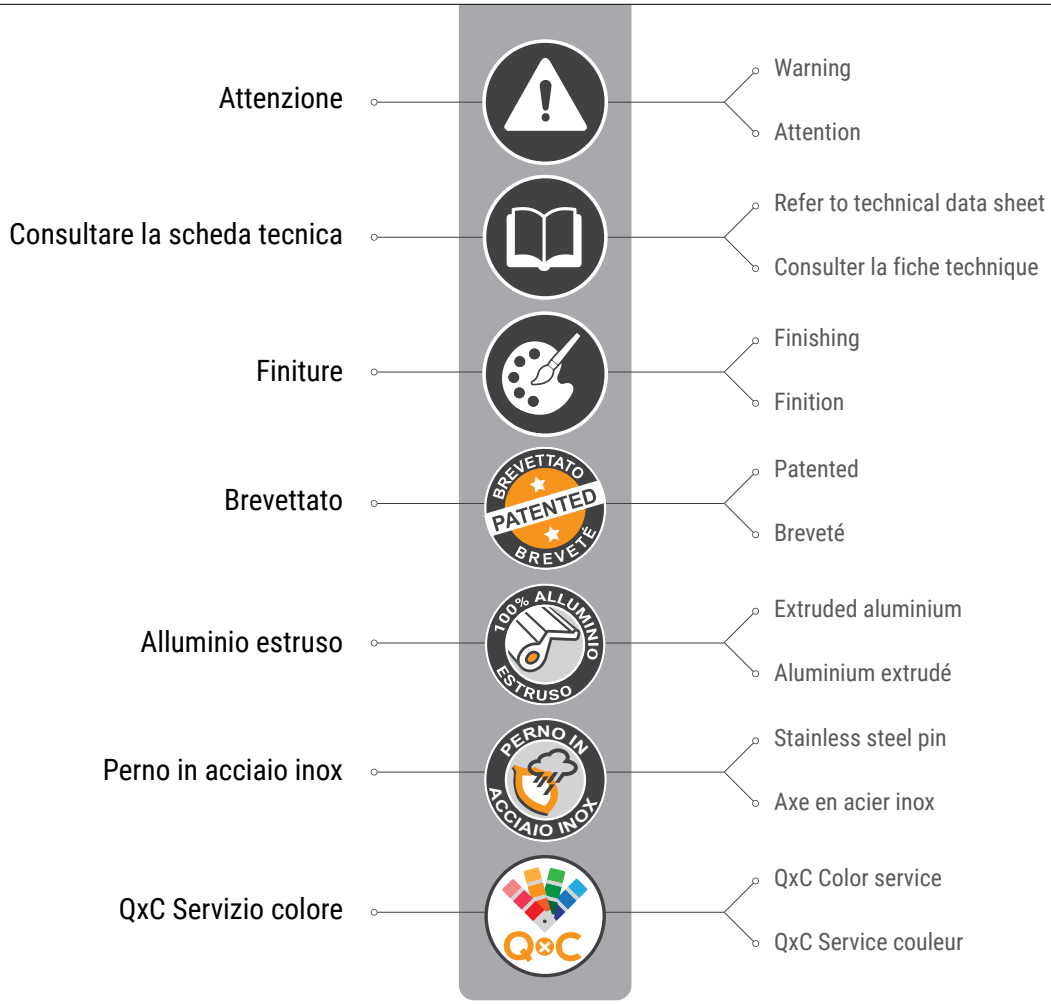

Struttura delle pagine
Pages structure • Structure de la page

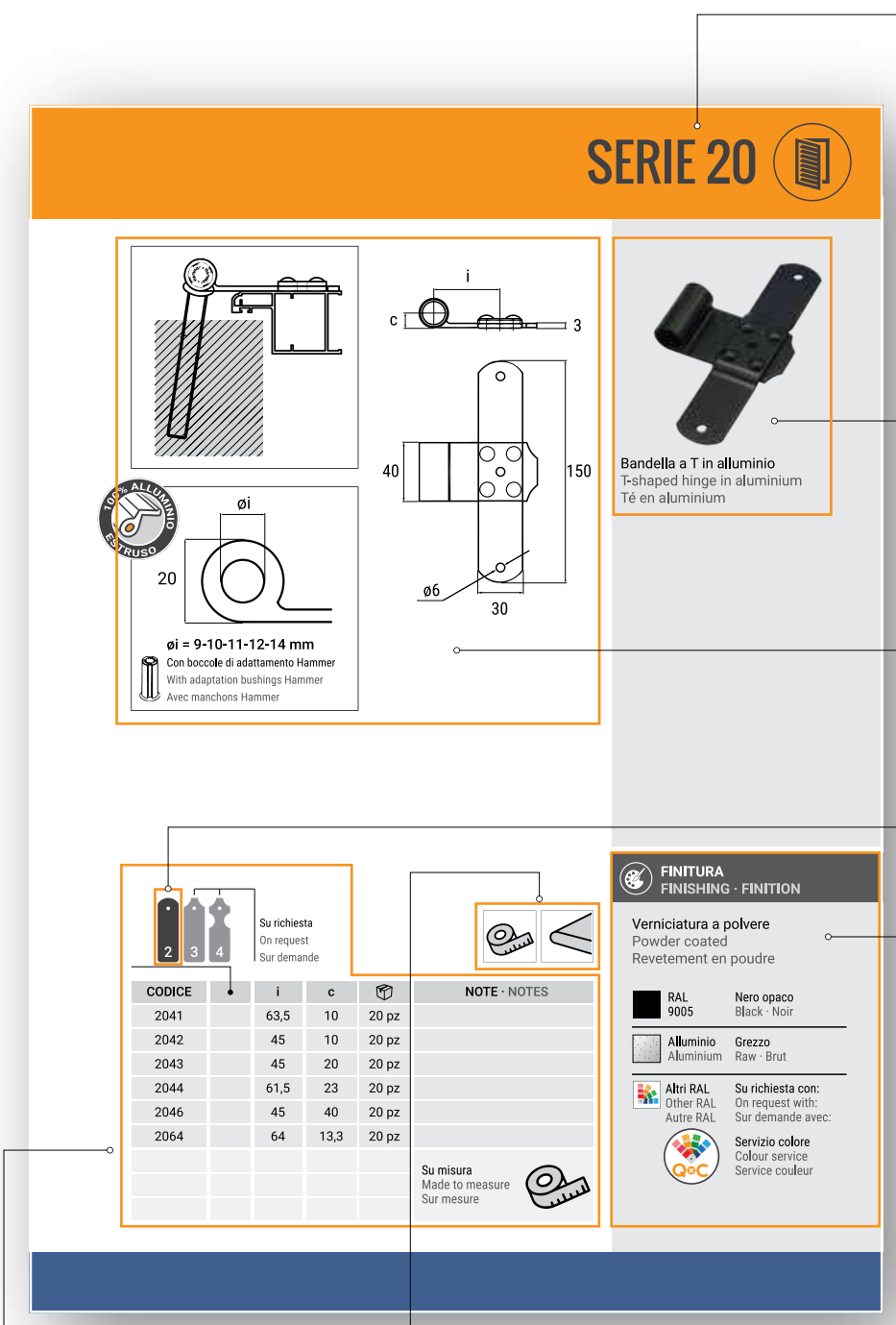

Famiglia o codice articolo
Product's family or code
Code famille ou article

Immagine e descrizione articolo
Article photo and description
Article image et description

Informazioni tecniche
Technical informations
Informations techniques

Pronto a magazzino
On stock
Disponible en magasin

Finiture superficiali
Surface treatment
Finitions de surface

Tabella varianti articolo
Article variants table
Tableau de variantes d'article

Icone caratteristiche articolo
Item characteristics icon
Îcones de caractéristique de l'article

CARDINI

PIVOTS | GONDS

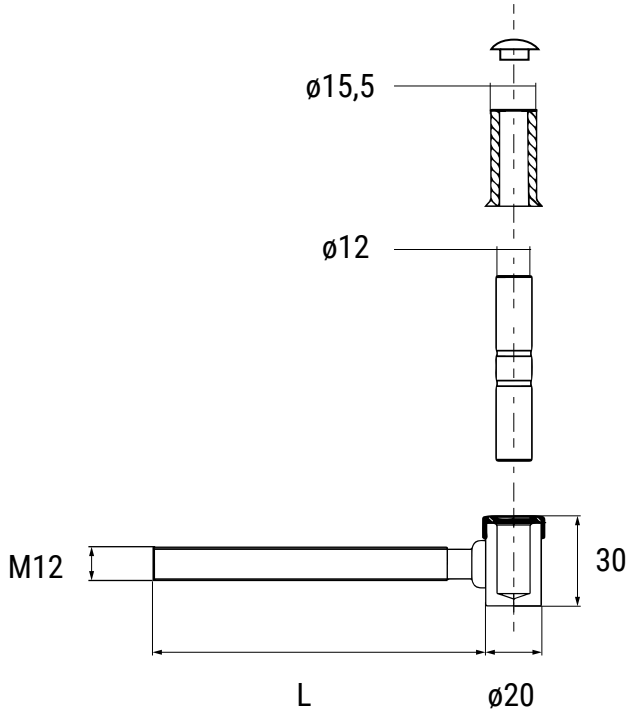

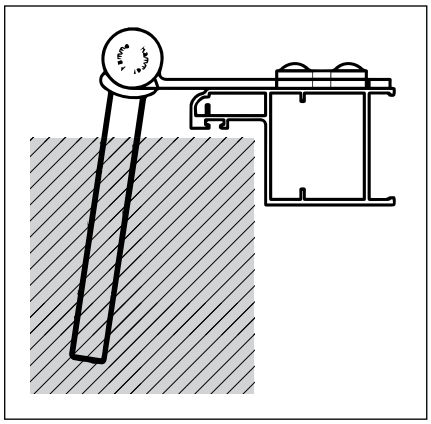

Cardine per chimico in acciaio con perno sfilabile

Pivot for chemical anchor bolt with pull-out pin

Gond pour scellement chimique en acier avec axe amovible

CODICE	L		NOTE · NOTES
2104.90	90	50 pz	
2104.120	120	50 pz	
2104.160	160	50 pz	
2104.200	200	50 pz	

FINITURA
FINISHING · FINITION

Verniciatura a polvere
Powder coated
Revetement en poudre

RAL 9005	Nero opaco	Black · Noir
ZB	Zincato bianco	White galvanized Zingué blanc
Altri RAL Other RAL Autre RAL	Su richiesta con: On request with: Sur demande avec:	
Q&C	Servizio colore Colour service Service couleur	

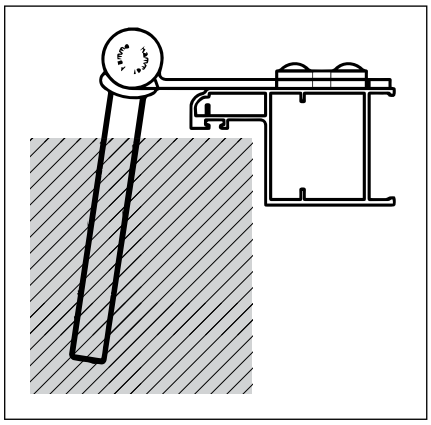

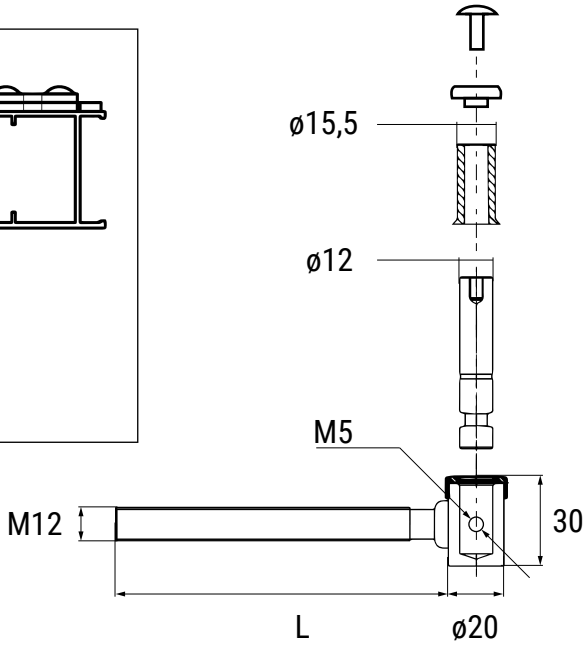

Cardine per chimico con perno antisfilamento

Pivot for chemical anchor bolt with anti pull-out pin

Gond pour scellement chimique avec axe non amovible

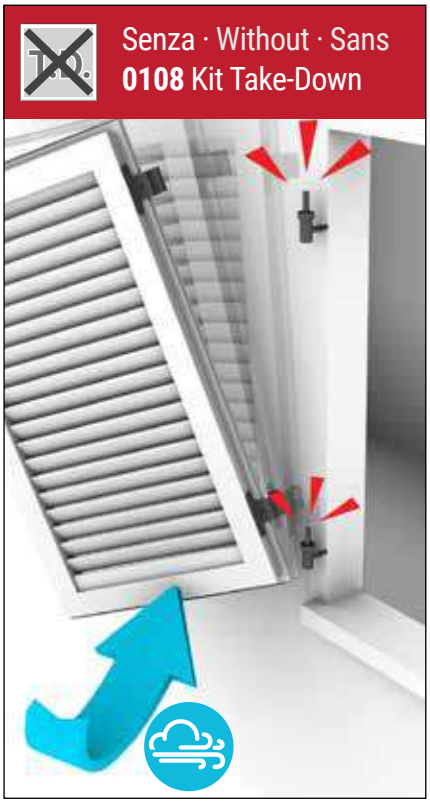

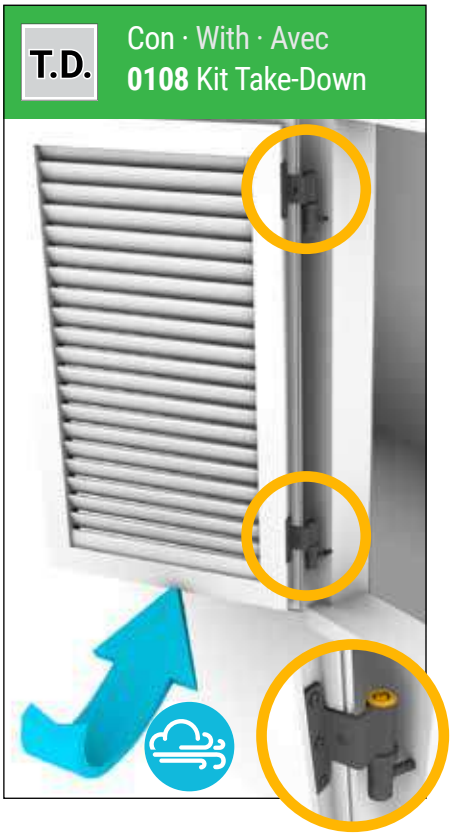

CODICE	L		NOTE · NOTES
2105.120	120	50 pz	**0108 Kit Take-Down** Compreso • Included • Inclus
2105.160	160	50 pz	
2105.200	200	50 pz	

FINITURA
FINISHING · FINITION

Verniciatura a polvere
Powder coated
Revetement en poudre

	RAL 9005	Nero opaco Black · Noir
	ZB	Zincato bianco White galvanized Zingué blanc
	Altri RAL Other RAL Autre RAL	Su richiesta con: On request with: Sur demande avec:
Q&C		Servizio colore Colour service Service couleur

2104 DIMA

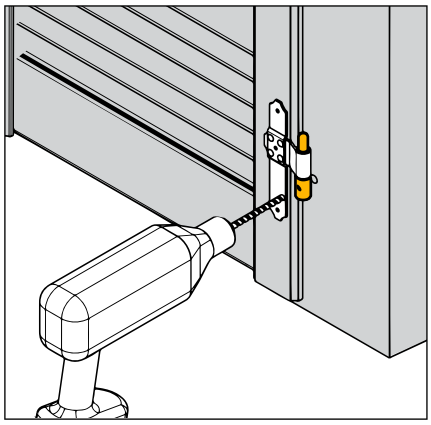

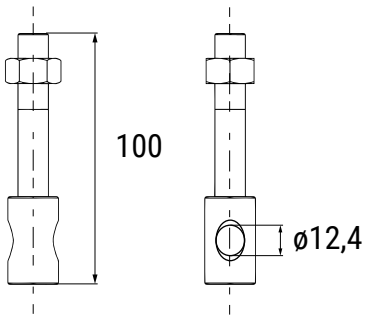

Dima di foratura per cardine
Hole template for pivot
Gabarit de pose pour gond

CODICE		NOTE · NOTES
2104DIMA	1 pz	Per • For • Pour: 2104 - 2105

FINITURA
FINISHING · FINITION

ZB — Zincato bianco
White galvanized
Zingué blanc

180.2104R

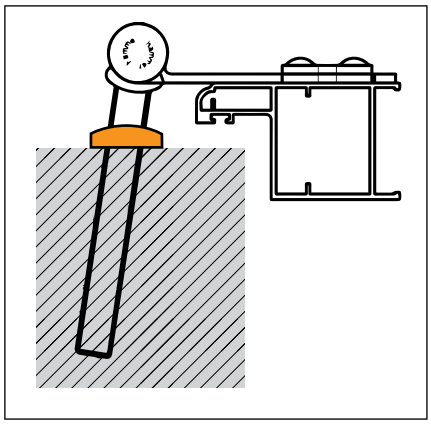

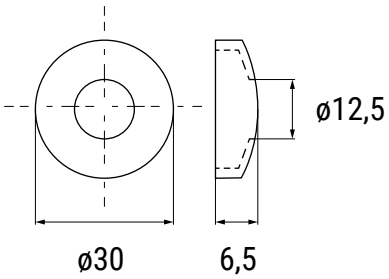

Rosetta copri foro
Washer for covering hole
Rondelle cache-trou

CODICE		NOTE · NOTES
180.2104R	50 pz	Per • For • Pour: 2104 - 2105

FINITURA
FINISHING · FINITION

RAL 9005 — Nero
Black · Noir

93104

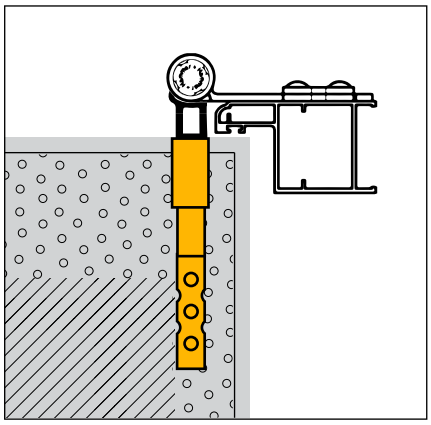

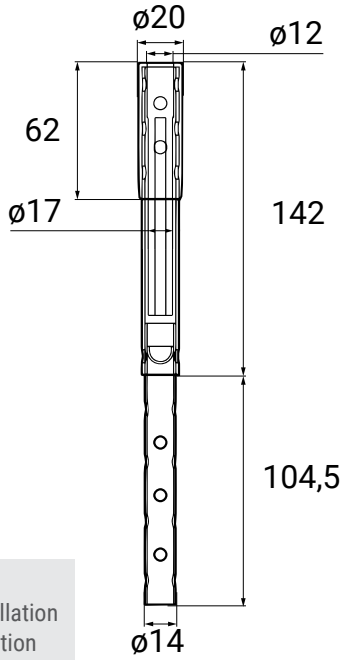

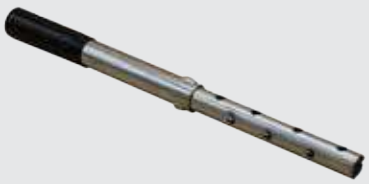

Tassello ø interno 12 mm / ø esterno 20 mm per fissaggio cardine su cappotto

External wall plug for shutter hinge with pin Ø 12 mm inside, Ø 20 mm outside

Cheville ø intérieur 12 mm / ø extérieur 20 mm pour fixation pivot sur capot d'isolation

Consultare la scheda tecnica per la posa
Refer to the technical data sheet for installation
Consulter la fiche technique pour l'instalation

CODICE		NOTE · NOTES
93104	50 pz	Su richiesta • On request • Sur demande

93094

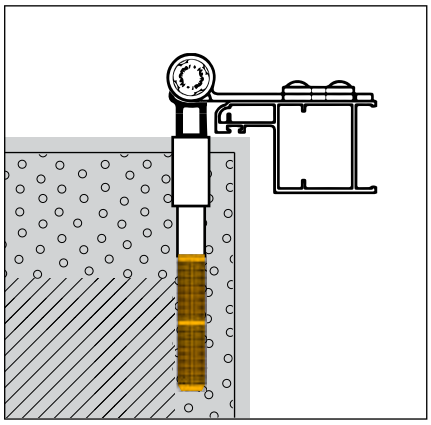

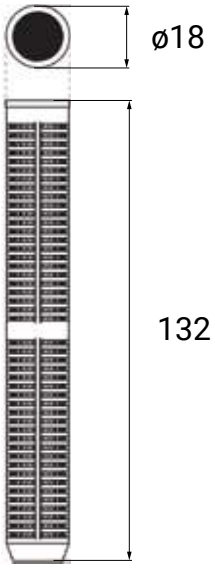

Bussola retinata per cemento chimico

Injection anchor sleeve

Cheville-tamis pour scellement chimique

Consultare la scheda tecnica per la posa
Refer to the technical data sheet for installation
Consulter la fiche technique pour l'instalation

CODICE		NOTE · NOTES
93094	200 pz	Su richiesta • On request • Sur demande

PERNO IN ACCIAIO INOX

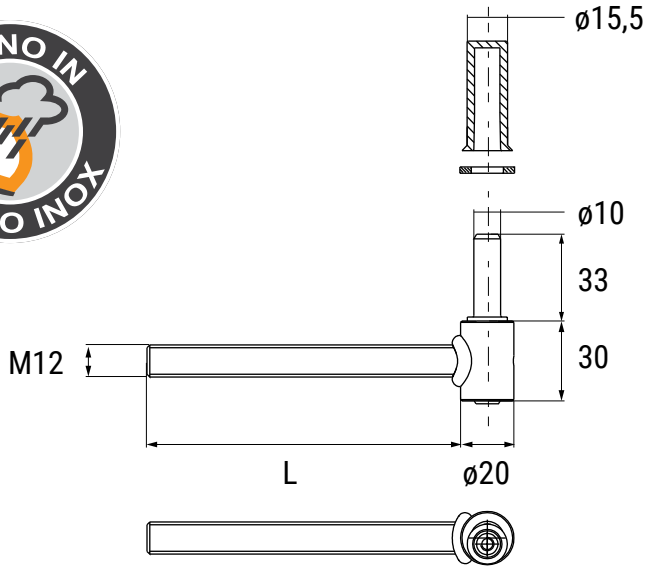

Cardine M12 con perno in acciaio inox eccentrico per controtelaio

Pivot M12 with decentrated stainless steel pin for counter frames

Gond M12 avec axe excentrique en acier inox pour contre-chassis

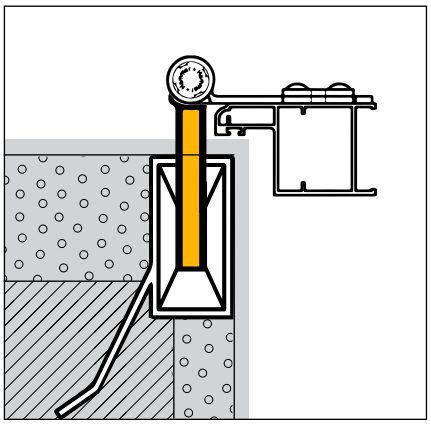

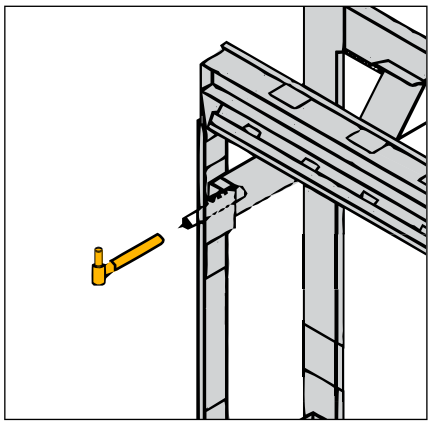

FINITURA
FINISHING · FINITION

Verniciatura a polvere
Powder coated
Revetement en poudre

RAL 9005	Nero opaco	Black · Noir
ZB	Zincato bianco	White galvanized · Zingué blanc
Altri RAL · Other RAL · Autre RAL	Su richiesta con:	On request with: · Sur demande avec:
Q×C	Servizio colore	Colour service · Service couleur

CODICE	L		NOTE · NOTES
2107.90	90	50 pz	Per controtelai · For counter frames · Pour contre-chassis
2107.120	120	50 pz	Su richiesta • On request • Sur demande

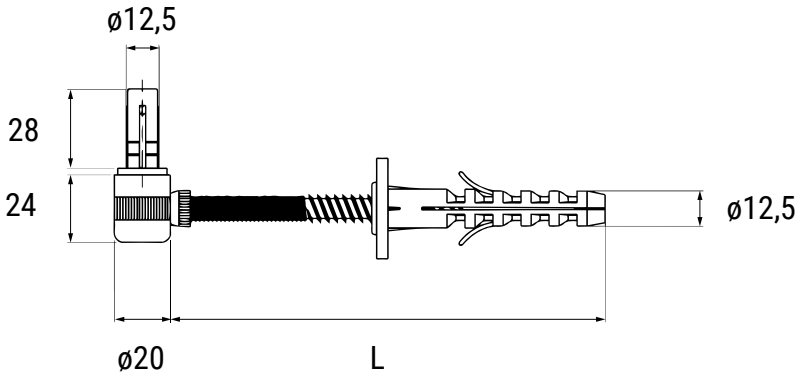

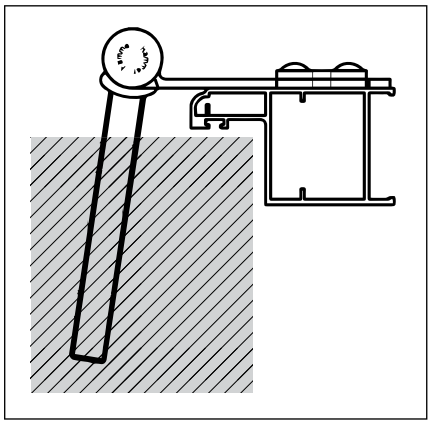

Cardine a tassello in acciaio con boccola ø12 mm

Dowel pivot in steel with ø12 mm bush

Gond à cheville en acier avec douille ø12 mm

CODICE	L		NOTE · NOTES
0004.100	100	50 pz	
0004.120	120	50 pz	

FINITURA
FINISHING · FINITION

Verniciatura a polvere
Powder coated
Revetement en poudre

RAL 9005	Nero opaco Black · Noir
ZB	Zincato bianco White galvanized Zingué blanc
Altri RAL Other RAL Autre RAL	Su richiesta con: On request with: Sur demande avec:
	Servizio colore Colour service Service couleur

2120 • 2123 • 2127 • 2140

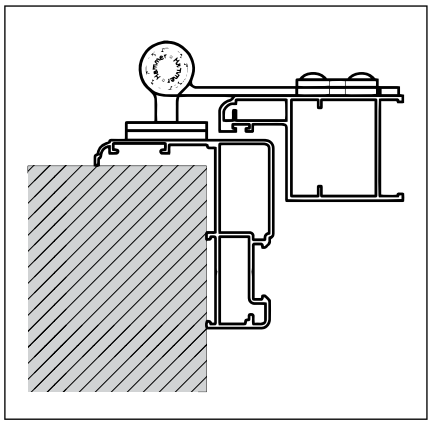

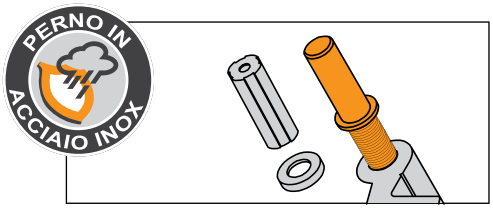

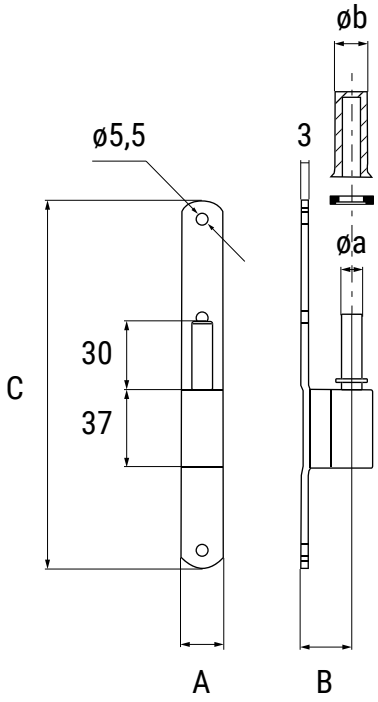

øa = 10 mm
øb = 15,5 mm

Cardini a piastra con rondella e boccola in nylon

Plate mounted pivots with washer and nylon bush

Gonds sur plaque avec rondelle et douille en nylon

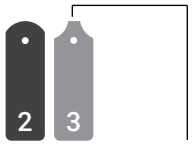

Su richiesta
On request
Sur demande

T.D.

	CODICE	•	A	B	C	📦	NOTE · NOTES
	2120		20	24	180	20 pz	
*	2120RV		20	24	180	20 pz	Registrabile · Adjustable · Réglable
*	2123		20	23	180	20 pz	
*	2123RV		20	23	180	20 pz	Registrabile · Adjustable · Réglable

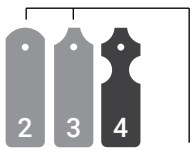

Su richiesta
On request
Sur demande

T.D.

	CODICE	•	A	B	C	📦	NOTE · NOTES
	2124		30	24	190	20 pz	
*	2124RV		30	24	190	20 pz	Registrabile · Adjustable · Réglable
	2127		30	27	190	20 pz	
*	2127RV		30	27	190	20 pz	Registrabile · Adjustable · Réglable
*	2140RV SX		30	40	190	20 pz	Registrabile · Adjustable · Réglable
*	2140RV DX		30	40	190	20 pz	Registrabile · Adjustable · Réglable

* Su richiesta · On request · Sur demande

FINITURA
FINISHING · FINITION

Verniciatura a polvere
Powder coated
Revetement en poudre

RAL 9005	Nero opaco	Black · Noir
Alluminio Aluminium	Grezzo	Raw · Brut
Altri RAL Other RAL Autre RAL	Su richiesta con:	On request with: Sur demande avec:
Servizio colore	Colour service	Service couleur

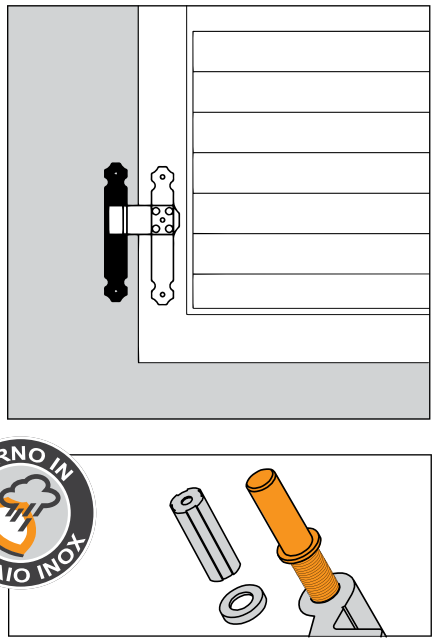

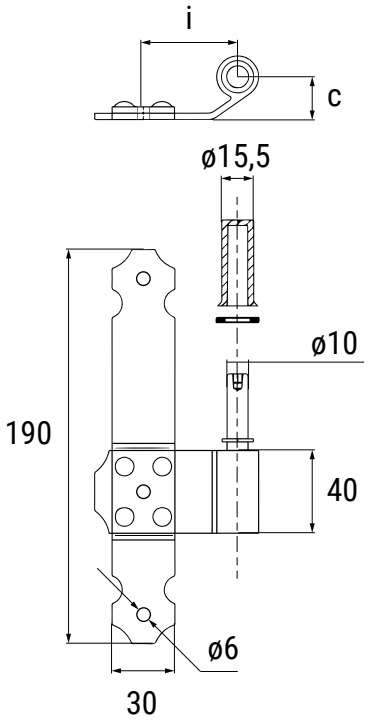

SX

Cardini a piastra
Plate mounted pivots
Gonds sur plaque

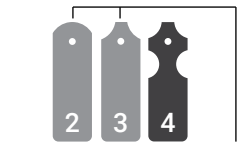

Su richiesta
On request
Sur demande

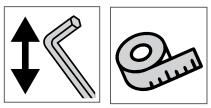

	CODICE	•	i	c		NOTE · NOTES
*	2125DX		25	20	20 pz	DX = Destro · Right · Droite
*	2125SX		25	20	20 pz	SX = Sinistro · Left · Gauche
*	2133DX		33,5	20	20 pz	DX = Destro · Right · Droite
*	2133SX		33,5	20	20 pz	SX = Sinistro · Left · Gauche
*	2145DX		45	20	20 pz	DX = Destro · Right · Droite
*	2145SX		45	20	20 pz	SX = Sinistro · Left · Gauche
						Su misura Made to measure Sur mesure

* Su richiesta · On request · Sur demande

FINITURA
FINISHING · FINITION

Verniciatura a polvere
Powder coated
Revetement en poudre

RAL 9005	Nero opaco Black · Noir	
Alluminio Aluminium	Grezzo Raw · Brut	
Altri RAL Other RAL Autre RAL	Su richiesta con: On request with: Sur demande avec:	
Q&C	Servizio colore Colour service Service couleur	

2126
Cardine da interno: posa in sicurezza

Il Cardine da interno (Brevetto Hammer) permette di posare le persiane in sicurezza dall'interno dell'abitazione senza ricorrere a cestelli o a ponteggi esterni. Con le regolazioni in orizzontale e verticale la posa diventa davvero semplice!

BREVETTATO PATENTED BREVETÉ

en

THE INTERNAL PIVOT: SAFE INSTALLING

The Internal pivot (Hammer Patent) allows you to lay the shutters safely inside the home without resorting to boom lifts or external scaffolding. With horizontal and vertical adjustments, installing shutters becomes really easy!

fr

GOND D'INTÉRIEURE: POSE EN SÉCURITÉ

Le Gond d'intérieure (brevet Hammer) vous permet de poser les volets en toute sécurité à l'intérieur de la maison sans avoir recours à des nacelles élévatrices ou à des échafaudages. Avec les ajustements horizontaux et verticaux, la pose c'est plus facile!

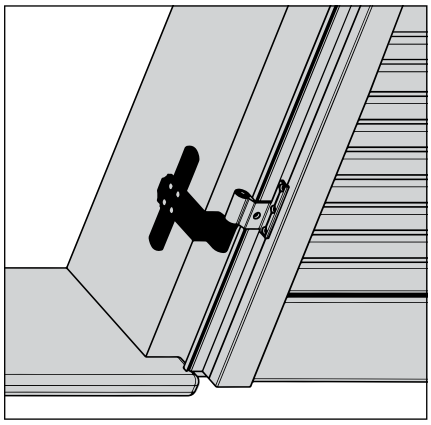

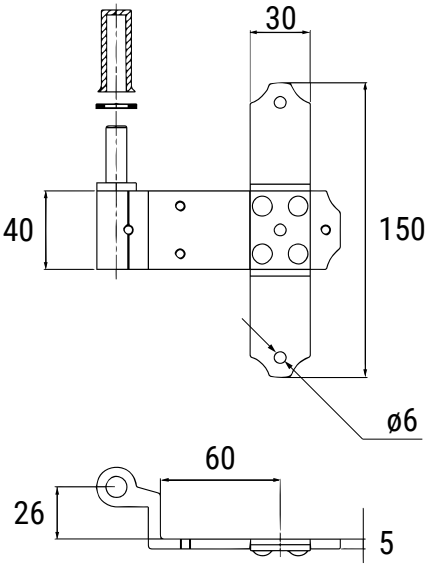

BREVETTATO PATENTED BREVETÉ

Cardine da interno con perno inox registrabile in altezza

Internal pivot with height adjustable stainless steel pin

Gond d'intérieur avec axe en acier inox à réglage vertical

Consultare la scheda tecnica per la posa
Refer to the technical data sheet for installation
Consulter la fiche technique pour l'instalation

Per:
For:
Pour:

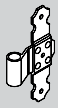
2040
Pag. 31

7020 DX/SX
Pag. 40

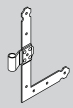
L7020 DX/SX
Pag. 41

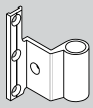
2079 DX/SX
Pag. 48

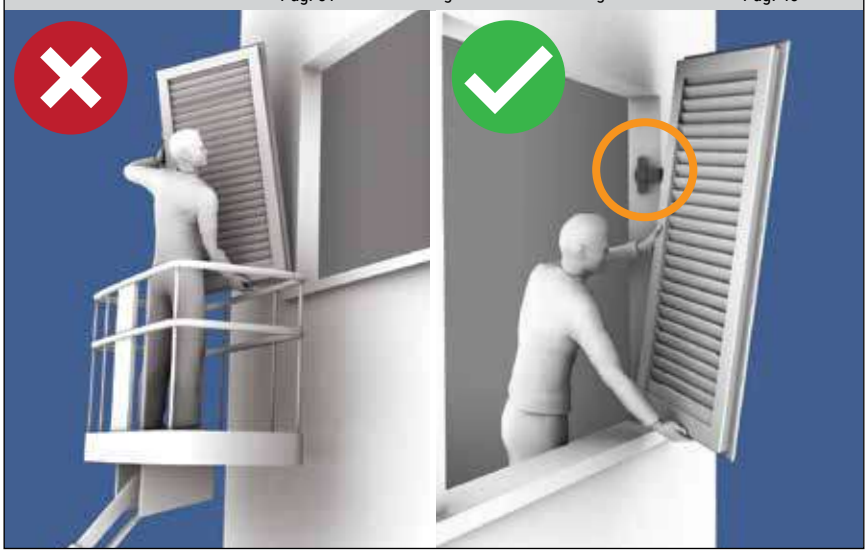

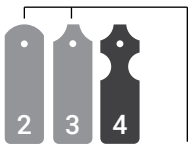

Su richiesta
On request
Sur demande

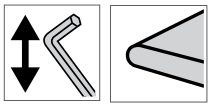

CODICE			NOTE · NOTES
2126		20 pz	Perno inox · Stainless steel pin · Gond en acier inox

FINITURA
FINISHING · FINITION

Verniciatura a polvere
Powder coated
Revetement en poudre

RAL 9005	Nero opaco Black · Noir
Alluminio Aluminium	Grezzo Raw · Brut
Altri RAL Other RAL Autre RAL	Su richiesta con: On request with: Sur demande avec:

Servizio colore
Colour service
Service couleur

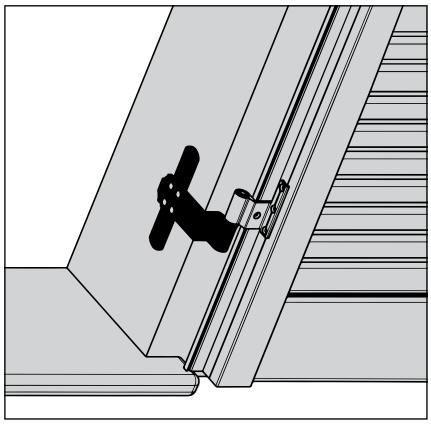

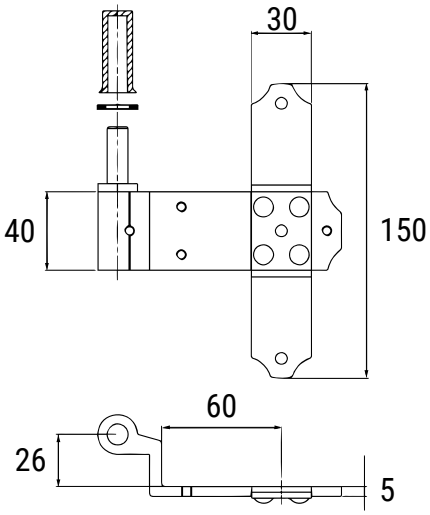

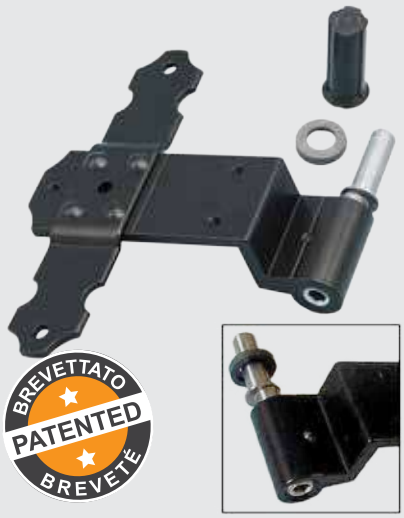

Cardine da interno con perno inox registrabile in verticale e in orizzontale

Internal pivot with vertically and horizontally adjustable stainless steel pin

Gond d'intérieur avec axe en acier inox à réglage vertical et horizontal

Consultare la scheda tecnica per la posa
Refer to the technical data sheet for installation
Consulter la fiche technique pour l'instalation

Per:
For:
Pour:

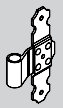
2040
Pag. 31

7020 DX/SX
Pag. 40

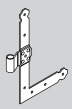
L7020 DX/SX
Pag. 41

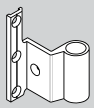
2079 DX/SX
Pag. 48

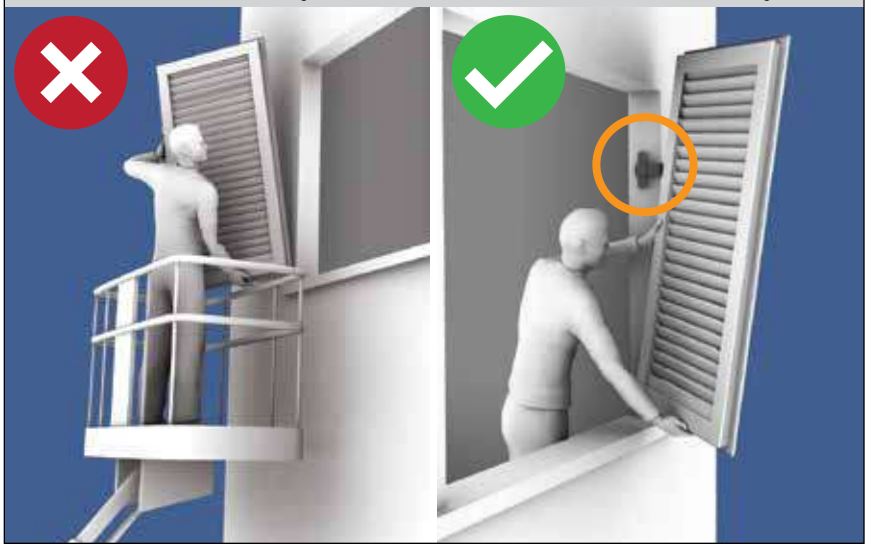

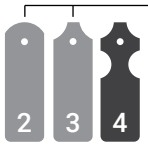

Su richiesta
On request
Sur demande

CODICE			NOTE · NOTES
2126ECC		20 pz	Perno inox · Stainless steel pin · Gond en acier inox

FINITURA
FINISHING · FINITION

Verniciatura a polvere
Powder coated
Revetement en poudre

RAL 9005	Nero opaco	Black · Noir
Alluminio	Grezzo	Raw · Brut
Altri RAL Other RAL Autre RAL	Su richiesta con: On request with: Sur demande avec:	
	Servizio colore Colour service Service couleur	

0109

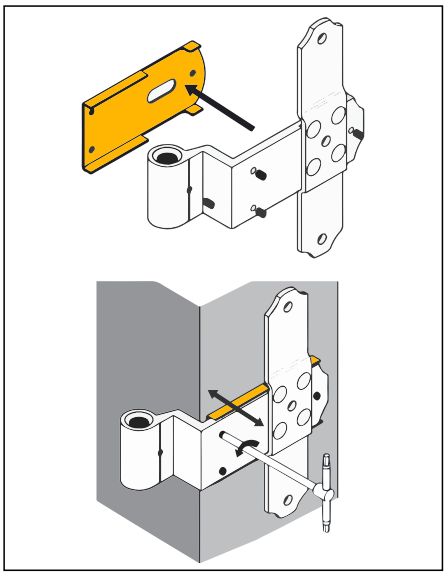

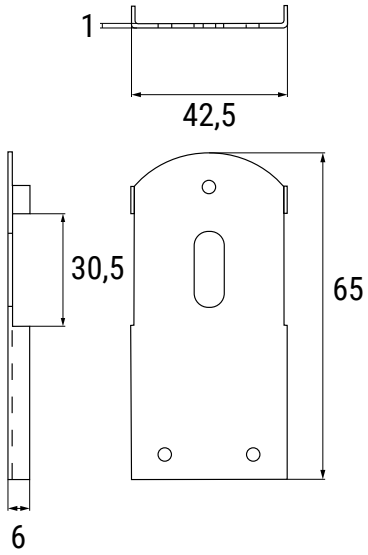

Placca di registrazione in acciaio per cardine 2126 e 2126ECC

Z Adjusting plate in stainless steel with grub strews for pivot 2126 and 2126ECC

Plaque de réglager en acier inox pour gond réf. 2126 et 2126ECC

CODICE		NOTE · NOTES
0109	20 pz	

2126.DIMA

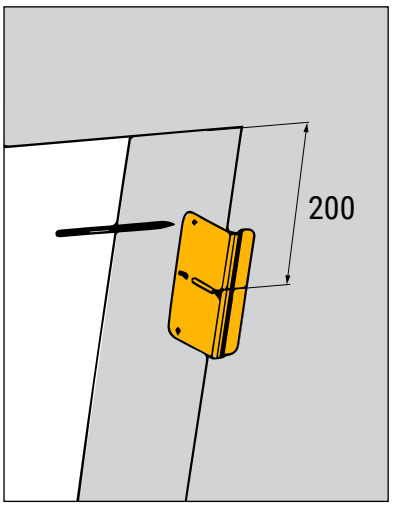

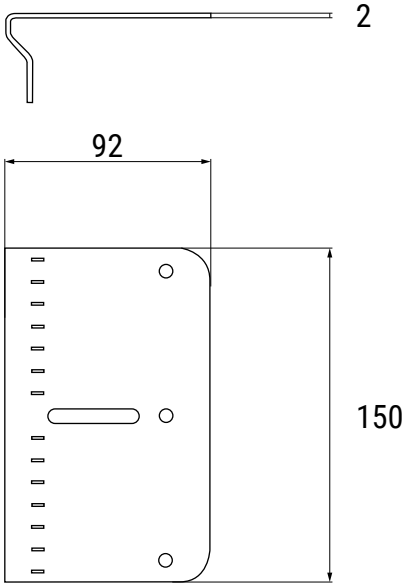

Dima in acciaio inox per fissaggio cardine 2126

Template in stainless steel for pivot 2126

Gabarit en acier inox pour gond réf. 2126

CODICE		NOTE · NOTESV
2126 DIMA	1 pz	Per • For • Pour: 2126 - 2126ECC

SQUADRI E BANDELLE

HINGES | ÉQUERRES DE VOLET ET TÉ

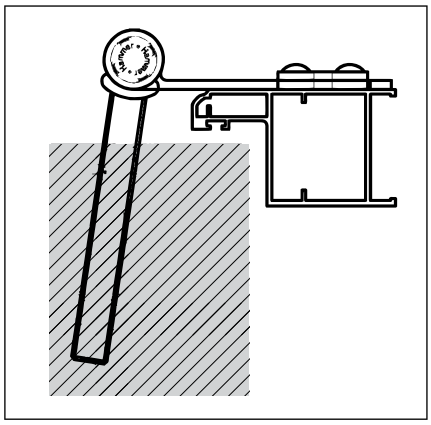

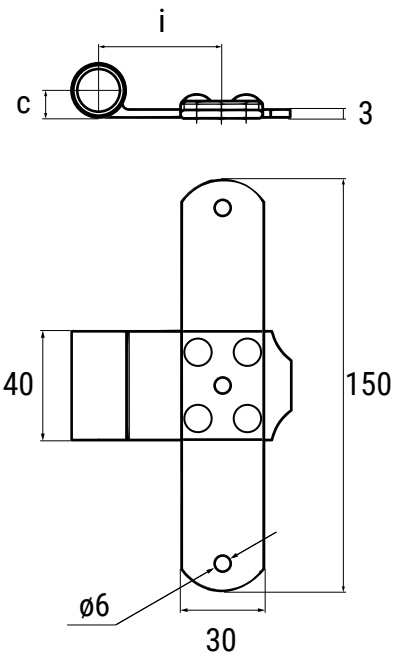

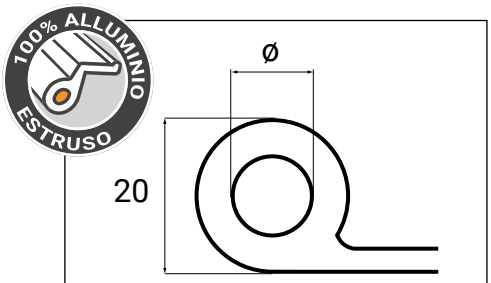

ø = 9-10-11-12-14 mm

Con boccole di adattamento Hammer
With adaptation bushings Hammer
Avec manchons Hammer **pag. 83**

Bandella a T in alluminio
T-shaped hinge in aluminium
Té en aluminium

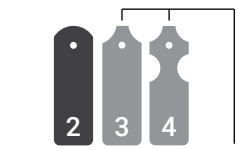

Su richiesta
On request
Sur demande

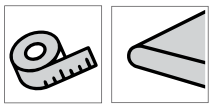

CODICE	•	i	c	📦	NOTE · NOTES
2041		63,5	10	20 pz	
2042		45	10	20 pz	
2043		45	20	20 pz	
2044		61,5	23	20 pz	
2046		45	40	20 pz	
2064		64	13,3	20 pz	
					Su misura Made to measure Sur mesure

FINITURA
FINISHING · FINITION

Verniciatura a polvere
Powder coated
Revetement en poudre

RAL 9005	Nero opaco Black · Noir
Alluminio Aluminium	Grezzo Raw · Brut
Altri RAL Other RAL Autre RAL	Su richiesta con: On request with: Sur demande avec:
Q×C	Servizio colore Colour service Service couleur

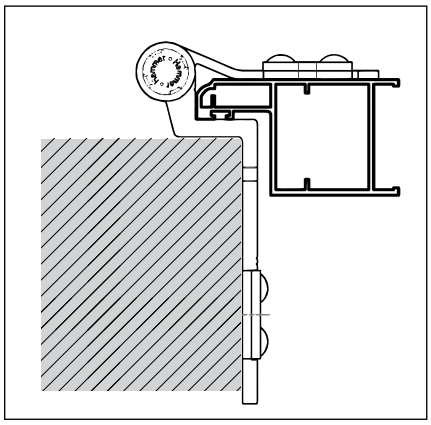

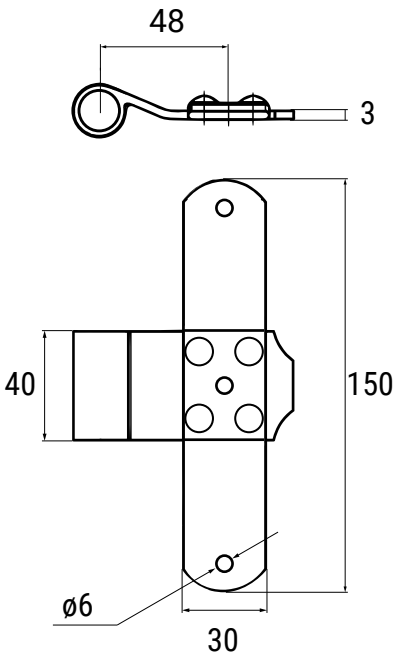

Bandella a T in alluminio
T-shaped hinge in aluminium
Té en aluminium

Per cardine da interno
For internal pivot
Pour gond d'intérieur

2040 + 2126
Pag. 25-26

BREVETTATO PATENTED BREVETÉ

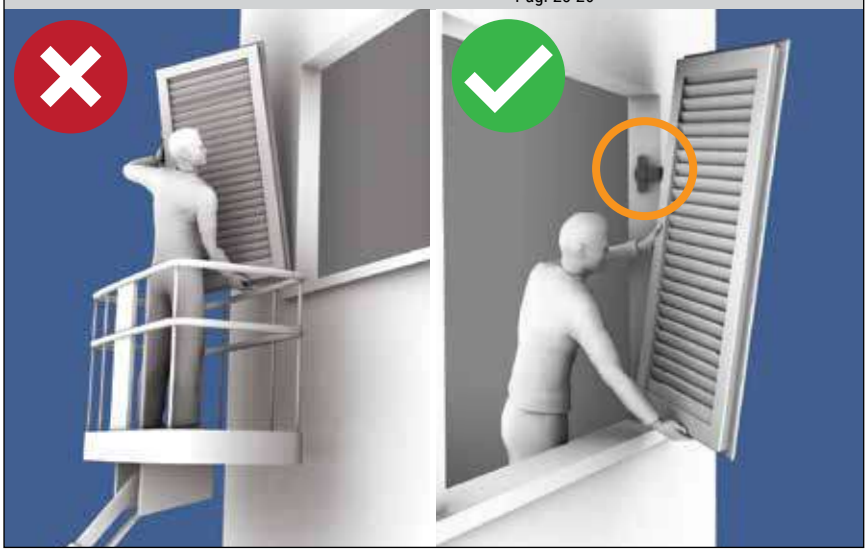

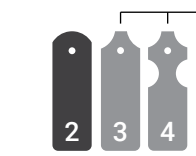

Su richiesta
On request
Sur demande

CODICE			NOTE · NOTES
2040		20 pz	

FINITURA
FINISHING · FINITION

Verniciatura a polvere
Powder coated
Revetement en poudre

RAL 9005	Nero opaco	Black · Noir
Alluminio	Grezzo	Raw · Brut
Altri RAL Other RAL Autre RAL	Su richiesta con: On request with: Sur demande avec:	
	Servizio colore Colour service Service couleur	

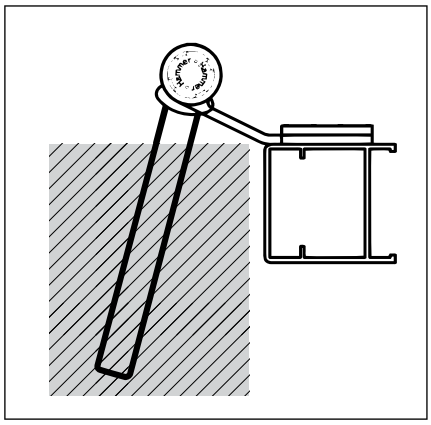

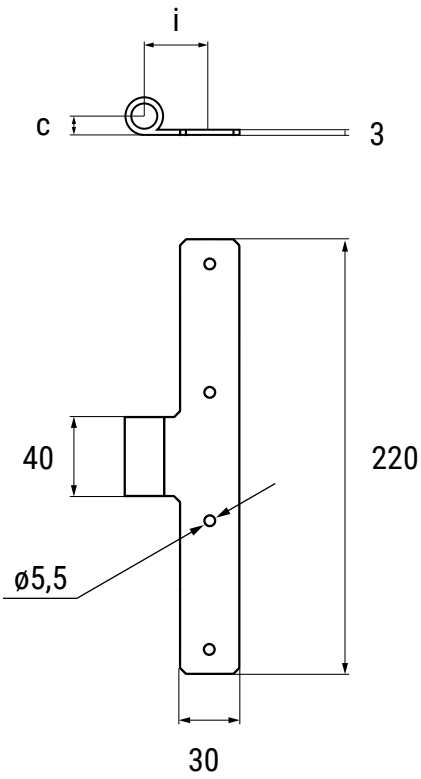

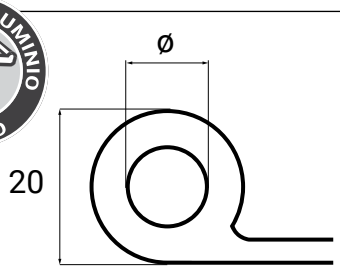

ø = 9-10-11-12-14 mm

Con boccole di adattamento Hammer
With adaptation bushings Hammer
Avec manchons Hammer **pag. 83**

Bandella mezzo squadro
Middle shutter hinge
Té en aluminium

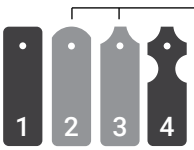

Su richiesta
On request
Sur demande

CODICE	•	i	c	📦	NOTE · NOTES
4020		33	10	20 pz	
4021		23	22	20 pz	

FINITURA
FINISHING · FINITION

Verniciatura a polvere
Powder coated
Revetement en poudre

RAL 9005	Nero opaco	Black · Noir
Alluminio	Grezzo	Raw · Brut
Altri RAL Other RAL Autre RAL	Su richiesta con: On request with: Sur demande avec:	
Q×C	Servizio colore Colour service Service couleur	

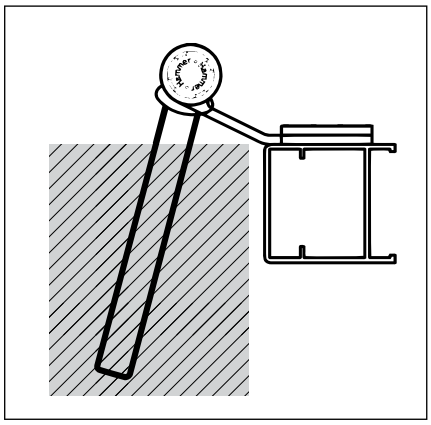

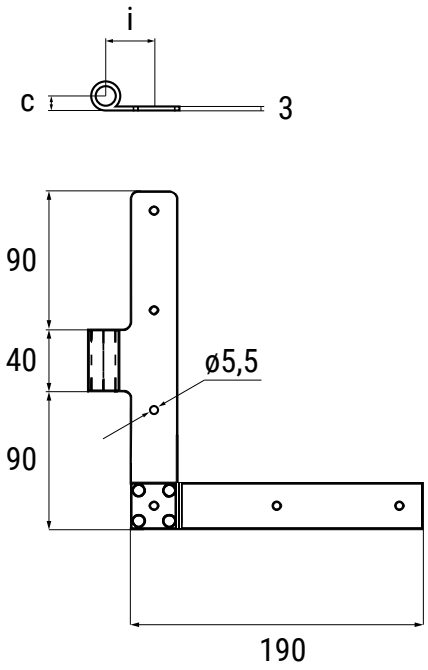

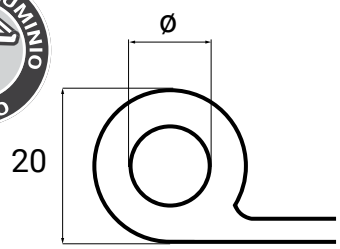

ø = 9-10-11-12-14 mm

Con boccole di adattamento Hammer
With adaptation bushings Hammer
Avec manchons Hammer **pag. 83**

SX

Bandella squadro
Shutter hinge
Équerre de volet

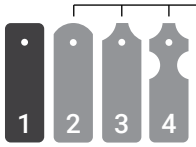

Su richiesta
On request
Sur demande

CODICE		i	c		NOTE · NOTES
L4020 DX		33	10	20 pz	DX = Destro · Right · Droite
L4020 SX		33	10	20 pz	SX = Sinistro · Left · Gauche
L4021 DX		23	22	20 pz	DX = Destro · Right · Droite
L4021 SX		23	22	20 pz	SX = Sinistro · Left · Gauche

FINITURA
FINISHING · FINITION

Verniciatura a polvere
Powder coated
Revetement en poudre

RAL 9005	Nero opaco	Black · Noir
Alluminio	Grezzo	Raw · Brut
Altri RAL Other RAL Autre RAL	Su richiesta con: On request with: Sur demande avec:	
Servizio colore Colour service Service couleur		

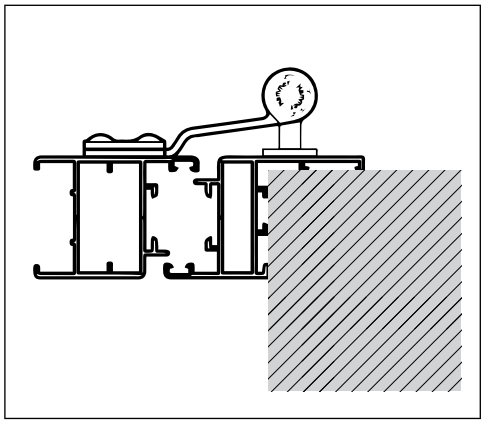

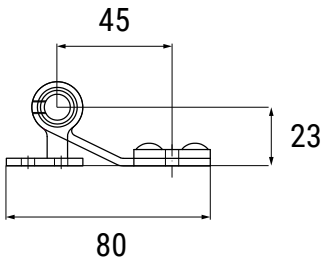

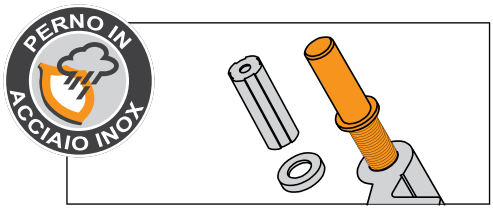

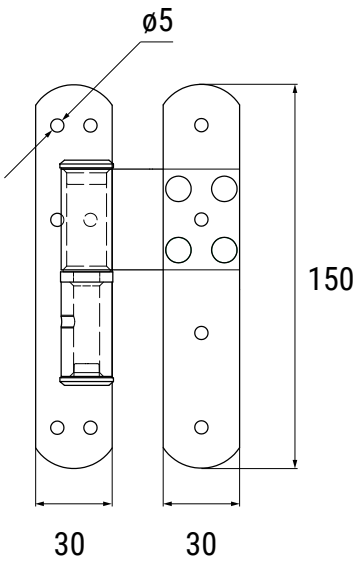

SX

Cerniera complanare - Serie 50
Coplanar hinge - Series 50
Charnière coplanaire - Série 50

FINITURA
FINISHING · FINITION

Verniciatura a polvere
Powder coated
Revetement en poudre

RAL 9005	Nero opaco	Black · Noir
Alluminio Aluminium	Grezzo	Raw · Brut
Altri RAL Other RAL Autre RAL	Su richiesta con:	On request with: Sur demande avec:
	Servizio colore	Colour service Service couleur

2

CODICE			NOTE · NOTES
5A23 DX		20 pz	DX = Destra · Right · Droite
5A23 SX		20 pz	SX = Sinistra · Left · Gauche

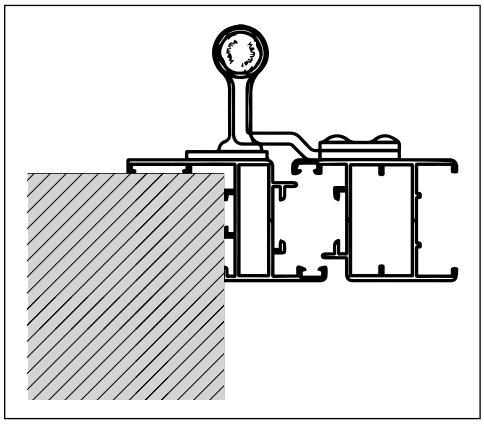

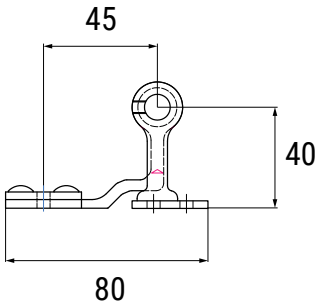

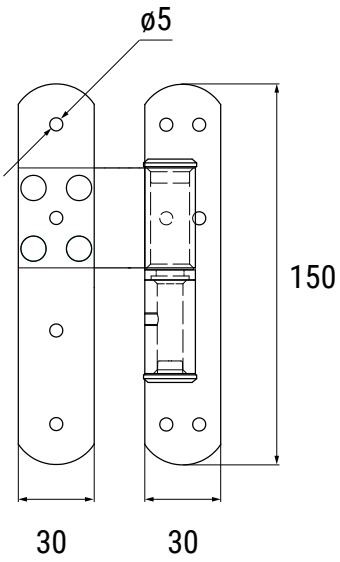

Cerniera complanare Serie 50
Coplanar hinge - Series 50
Charnière coplanaire - Série 50

FINITURA
FINISHING · FINITION

Verniciatura a polvere
Powder coated
Revetement en poudre

RAL 9005	Nero opaco Black · Noir
Alluminio Aluminium	Grezzo Raw · Brut
Altri RAL Other RAL Autre RAL	Su richiesta con: On request with: Sur demande avec:
Q☒C	Servizio colore Colour service Service couleur

2

CODICE			NOTE · NOTES
5A40 DX		20 pz	DX = Destra · Right · Droite
5A40 SX		20 pz	SX = Sinistra · Left · Gauche

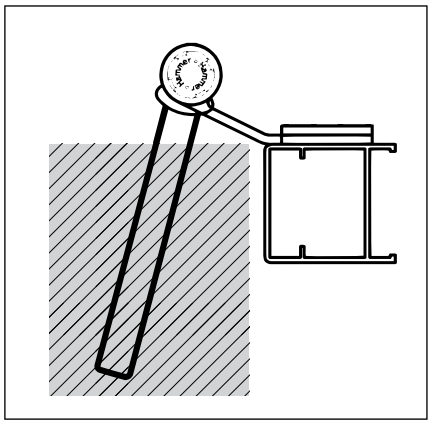

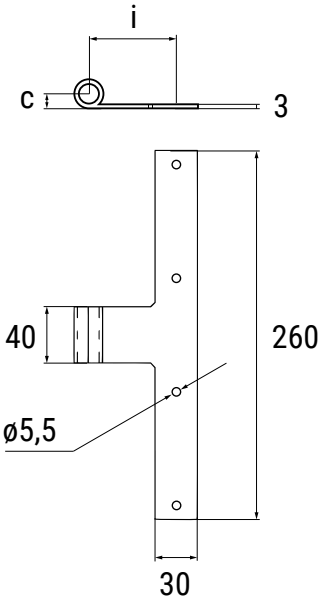

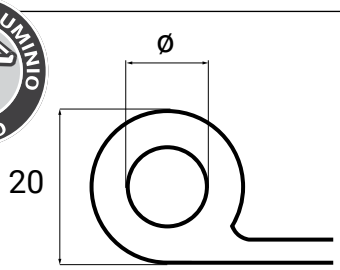

ø = 9-10-11-12-14 mm

Con boccole di adattamento Hammer
With adaptation bushings Hammer
Avec manchons Hammer **pag. 83**

Bandella mezzo squadro
Middle shutter hinge
Té en aluminium

FINITURA
FINISHING · FINITION

Verniciatura a polvere
Powder coated
Revetement en poudre

RAL 9005	Nero opaco	Black · Noir
Alluminio Aluminium	Grezzo	Raw · Brut
Altri RAL Other RAL Autre RAL	Su richiesta con:	On request with: Sur demande avec:
	Servizio colore	Colour service Service couleur

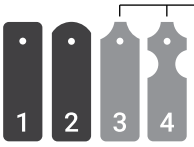

Su richiesta
On request
Sur demande

CODICE	•	i	c	📦	NOTE · NOTES
6020		62	10	20 pz	
6021		60	18	20 pz	
6022		35	40	20 pz	
6023		53	30	20 pz	

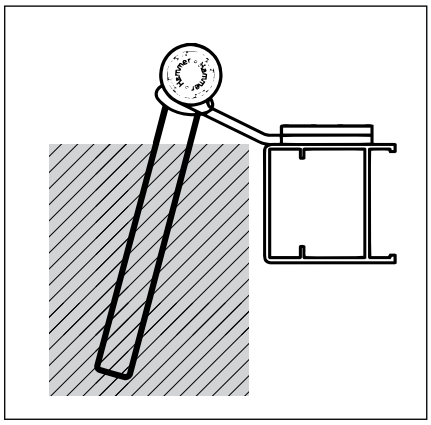

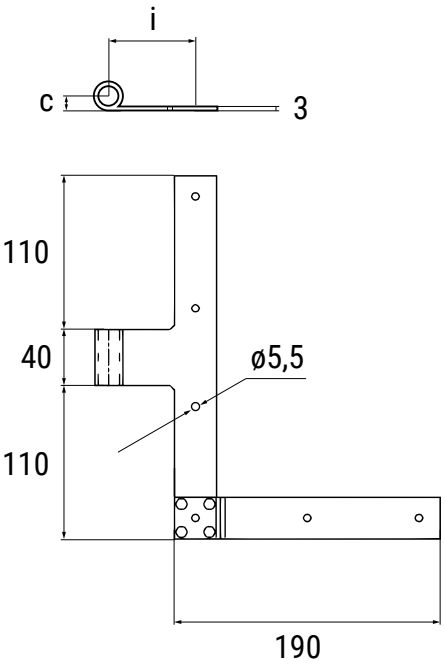

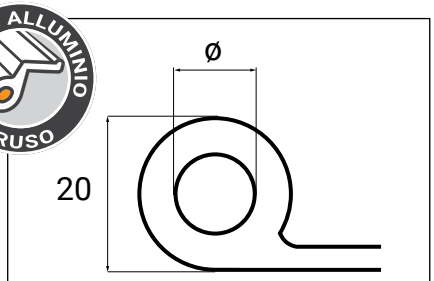

100% ALLUMINIO ESTRUSO

ø = 9-10-11-12-14 mm

Con boccole di adattamento Hammer
With adaptation bushings Hammer
Avec manchons Hammer **pag. 83**

SX

Bandella squadro
Shutter hinge
Équerre de volet

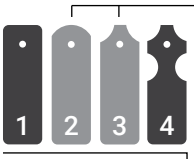

Su richiesta
On request
Sur demande

CODICE	•	i	c	📦	NOTE · NOTES
L6020 DX		62	10	20 pz	DX = Destro · Right · Droite
L6020 SX		62	10	20 pz	SX = Sinistro · Left · Gauche
L6021 DX		60	18	20 pz	DX = Destro · Right · Droite
L6021 SX		60	18	20 pz	SX = Sinistro · Left · Gauche
L6022 DX		35	40	20 pz	DX = Destro · Right · Droite
L6022 SX		35	40	20 pz	SX = Sinistro · Left · Gauche
L6023 DX		53	30	20 pz	DX = Destro · Right · Droite
L6023 SX		53	30	20 pz	SX = Sinistro · Left · Gauche

FINITURA
FINISHING · FINITION

Verniciatura a polvere
Powder coated
Revetement en poudre

RAL 9005	Nero opaco	Black · Noir
Alluminio	Grezzo	Raw · Brut
Altri RAL Other RAL Autre RAL	Su richiesta con: On request with: Sur demande avec:	
Q×C	Servizio colore Colour service Service couleur	

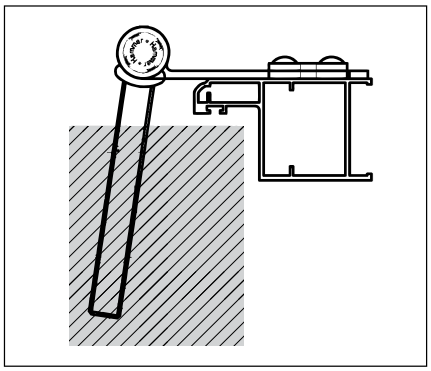

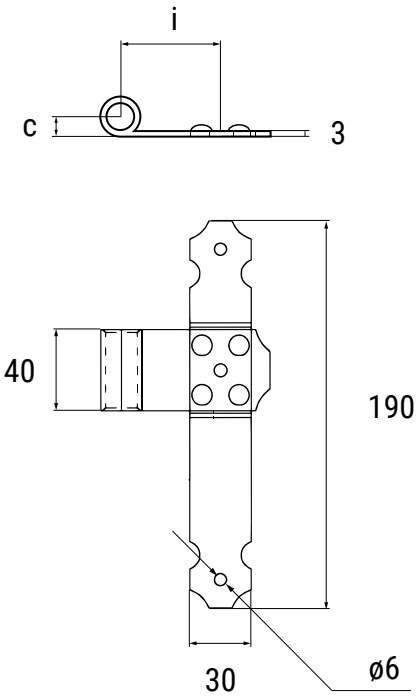

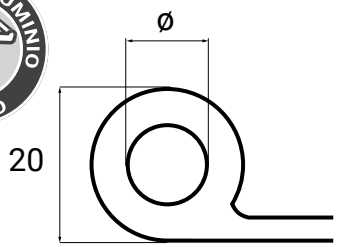

ø = 9-10-11-12-14 mm

Con boccole di adattamento Hammer
With adaptation bushings Hammer
Avec manchons Hammer **pag. 83**

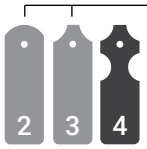

Su richiesta
On request
Sur demande

	CODICE	•	i	c		NOTE · NOTES
	7021 DX		63,5	10	20 pz	DX = Destro · Right · Droite
	7021 SX		63,5	10	20 pz	SX = Sinistro · Left · Gauche
	7022 DX		45	10	20 pz	DX = Destro · Right · Droite
	7022 SX		45	10	20 pz	SX = Sinistro · Left · Gauche
	7023 DX		45	20	20 pz	DX = Destro · Right · Droite
	7023 SX		45	20	20 pz	SX = Sinistro · Left · Gauche
	7024 DX		61,5	23	20 pz	DX = Destro · Right · Droite
	7024 SX		61,5	23	20 pz	SX = Sinistro · Left · Gauche
	7026 DX		45	40	20 pz	DX = Destro · Right · Droite
	7026 SX		45	40	20 pz	SX = Sinistro · Left · Gauche
*	7027 DX		45	23	20 pz	DX = Destro · Right · Droite
*	7027 SX		45	23	20 pz	SX = Sinistro · Left · Gauche
*	7033 DX		33,5	20	20 pz	DX = Destro · Right · Droite
*	7033 SX		33,5	20	20 pz	SX = Sinistro · Left · Gauche

Su misura
Made to measure
Sur mesure

* Su richiesta · On request · Sur demande

Bandella mezzo squadro
Middle shutter hinge
Té en aluminium

FINITURA
FINISHING · FINITION

Verniciatura a polvere
Powder coated
Revetement en poudre

RAL 9005	Nero opaco	Black · Noir
Alluminio	Grezzo	Raw · Brut
Altri RAL Other RAL Autre RAL	Su richiesta con: On request with: Sur demande avec:	
Q×C	Servizio colore Colour service Service couleur	

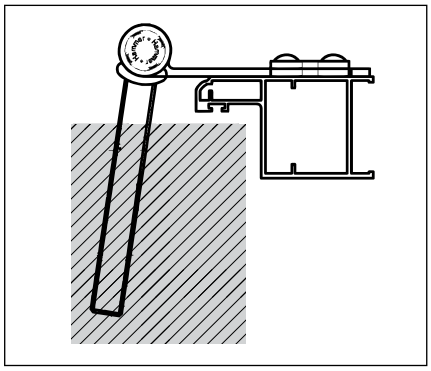

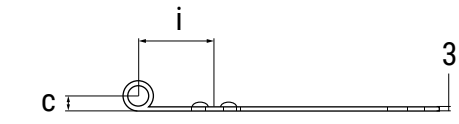

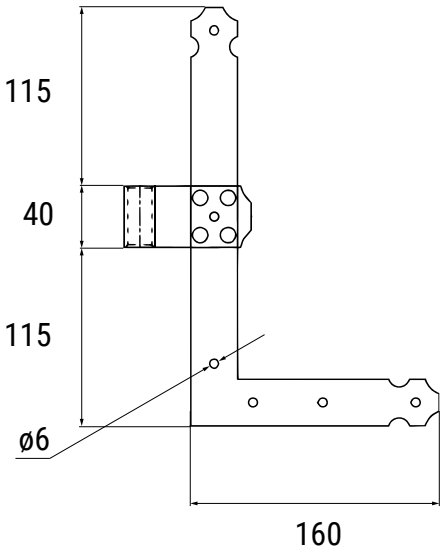

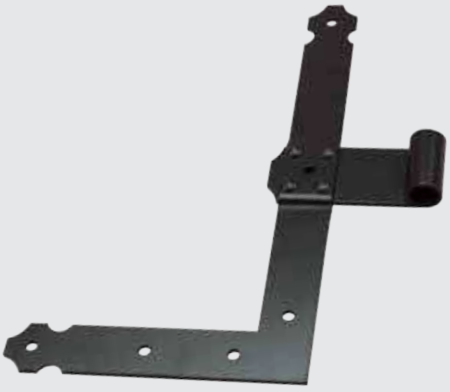

DX

Bandella squadro
Shutter hinge
Équerre de volet

100% ALLUMINIO ESTRUSO

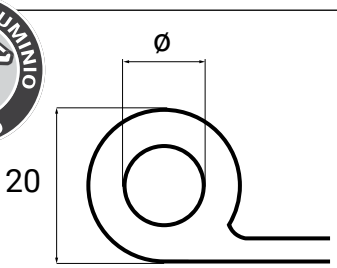

ø = 9-10-11-12-14 mm

Con boccole di adattamento Hammer
With adaptation bushings Hammer
Avec manchons Hammer **pag. 83**

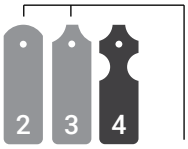

Su richiesta
On request
Sur demande

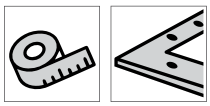

	CODICE		i	c		NOTE · NOTES
	L7021 DX		63,5	10	20 pz	DX = Destro · Right · Droite
	L7021 SX		63,5	10	20 pz	SX = Sinistro · Left · Gauche
	L7022 DX		45	10	20 pz	DX = Destro · Right · Droite
	L7022 SX		45	10	20 pz	SX = Sinistro · Left · Gauche
	L7023 DX		45	20	20 pz	DX = Destro · Right · Droite
	L7023 SX		45	20	20 pz	SX = Sinistro · Left · Gauche
	L7024 DX		61,5	23	20 pz	DX = Destro · Right · Droite
	L7024 SX		61,5	23	20 pz	SX = Sinistro · Left · Gauche
	L7026 DX		45	40	20 pz	DX = Destro · Right · Droite
	L7026 SX		45	40	20 pz	SX = Sinistro · Left · Gauche
*	L7027 DX		45	23	20 pz	DX = Destro · Right · Droite
*	L7027 SX		45	23	20 pz	SX = Sinistro · Left · Gauche
*	L7033 DX		33,5	20	20 pz	DX = Destro · Right · Droite
*	L7033 SX		33,5	20	20 pz	SX = Sinistro · Left · Gauche

Su misura
Made to measure
Sur mesure

* Su richiesta · On request · Sur demande

FINITURA
FINISHING · FINITION

Verniciatura a polvere
Powder coated
Revetement en poudre

RAL 9005	Nero opaco	Black · Noir
Alluminio	Grezzo	Raw · Brut
Altri RAL Other RAL Autre RAL	Su richiesta con: On request with: Sur demande avec:	
Servizio colore Colour service Service couleur		

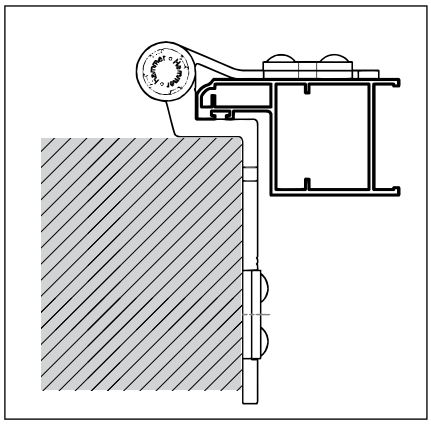

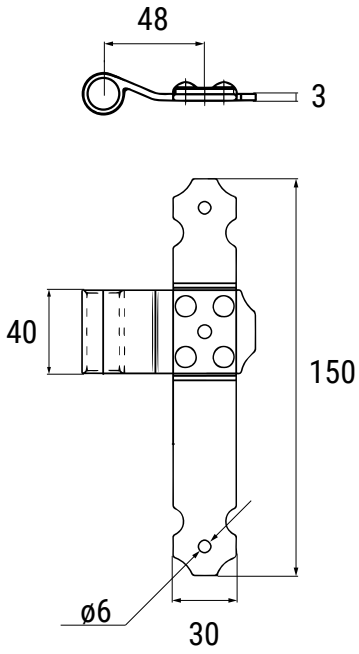

Bandella mezzo squadro
Middle shutter hinge
Té en aluminium

Per cardine da interno
For internal pivot
Pour gond d'intérieur

7020 DX/SX

+

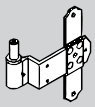

2126
Pag. 25-26

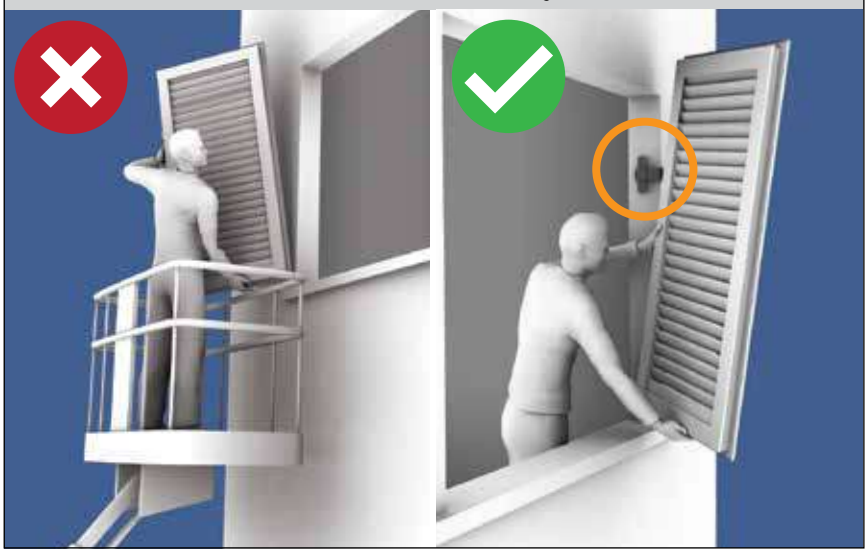

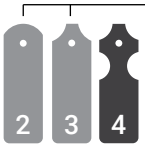

Su richiesta
On request
Sur demande

CODICE			NOTE · NOTES
7020 DX		20 pz	DX = Destro · Right · Droite
7020 SX		20 pz	SX = Sinistro · Left · Gauche

FINITURA
FINISHING · FINITION

Verniciatura a polvere
Powder coated
Revetement en poudre

RAL 9005	Nero opaco	Black · Noir
Alluminio	Grezzo	Raw · Brut
Altri RAL Other RAL Autre RAL	Su richiesta con: On request with: Sur demande avec:	
	Servizio colore Colour service Service couleur	

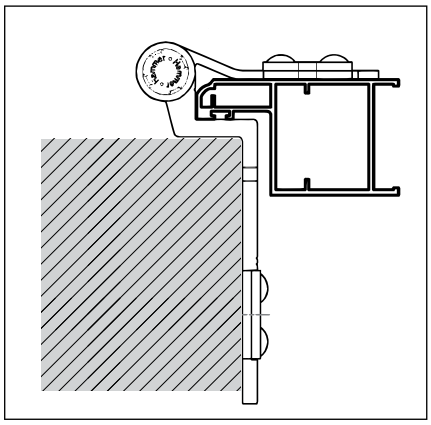

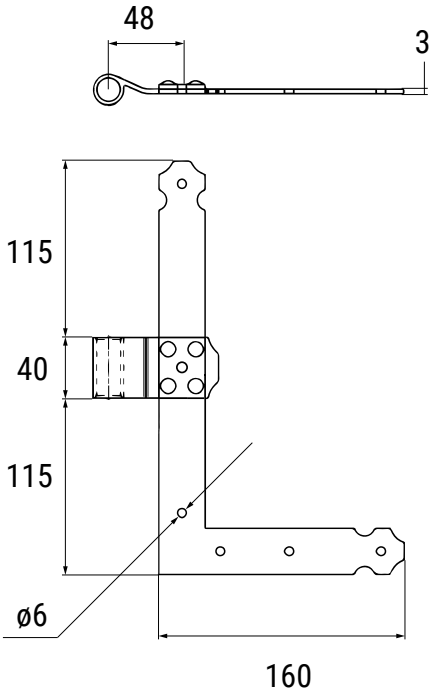

Bandella squadro
Shutter hinge
Équerre de volet

Per cardine da interno
For internal pivot
Pour gond d'intérieur

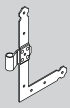

L7020 DX/SX

+

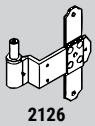

2126
Pag. 25-26

BREVETTATO PATENTED BREVETÉ

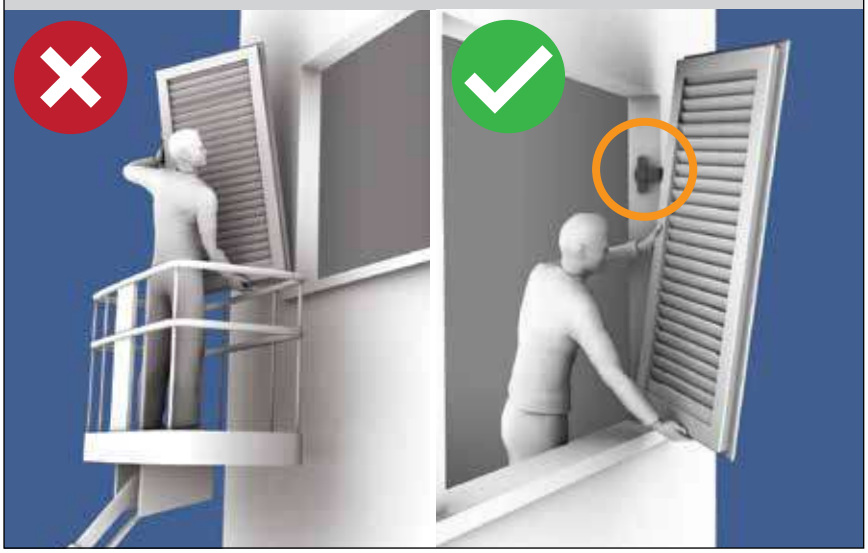

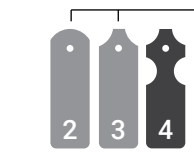

Su richiesta
On request
Sur demande

CODICE			NOTE · NOTES
L7020 DX		20 pz	DX = Destro · Right · Droite
L7020 SX		20 pz	SX = Sinistro · Left · Gauche

FINITURA
FINISHING · FINITION

Verniciatura a polvere
Powder coated
Revetement en poudre

RAL 9005	Nero opaco	Black · Noir
Alluminio	Grezzo	Raw · Brut
Altri RAL Other RAL Autre RAL	Su richiesta con: On request with: Sur demande avec:	

Servizio colore
Colour service
Service couleur

SQUADRI REGISTRABILI

ADJUSTABLE HINGES | ÉQUERRES DE VOLET RÉGLABLE

SQUADRI REGISTRABILI
ADJUSTABLE HINGES • ÉQUERRE DE VOLET RÉGLABLE

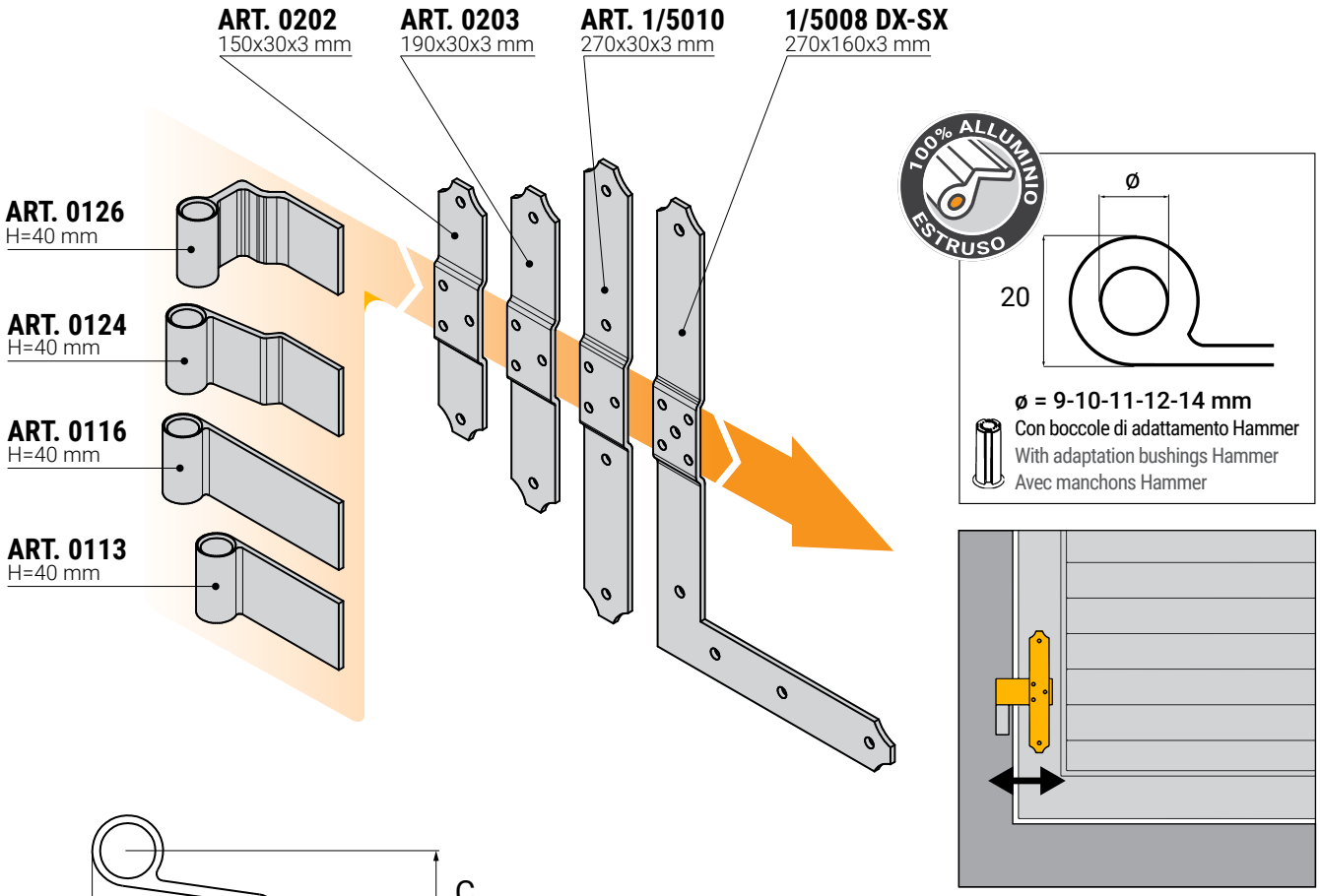

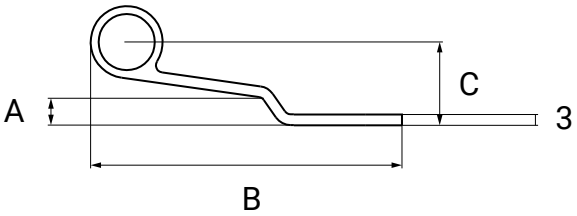

CODICE	A	B	C		NOTE · NOTES
0113	0	87	10	50 pz	
0116	0	110	10	50 pz	
0124	8	86,5	23	50 pz	
0126	6	70	40	50 pz	

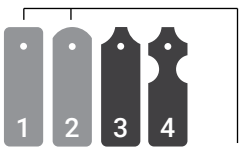

Su richiesta
On request
Sur demande

CODICE			NOTE · NOTES
0202		50 pz	
0203		50 pz	
1/5010		50 pz	
1/5008 DX		25 pz	DX = Destro · Right · Droite
1/5008 SX		25 pz	SX = Sinistro · Left · Gauche

FINITURA
FINISHING · FINITION

Verniciatura a polvere
Powder coated
Revetement en poudre

RAL 9005	Nero opaco	Black · Noir
Alluminio Aluminium	Grezzo	Raw · Brut
Altri RAL Other RAL Autre RAL	Su richiesta con:	On request with: Sur demande avec:
	Servizio colore	Colour service Service couleur

SQUADRI REGISTRABILI
ADJUSTABLE HINGES • ÉQUERRE DE VOLET RÉGLABLE

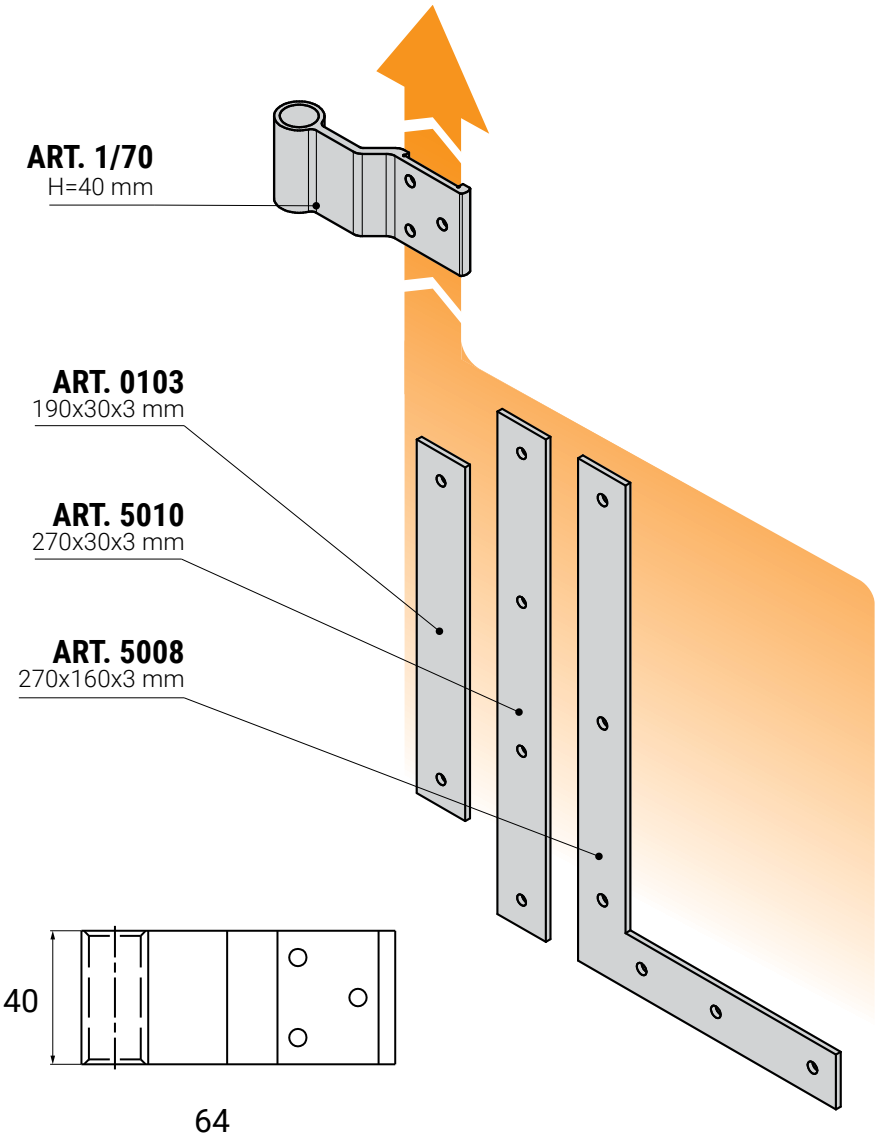

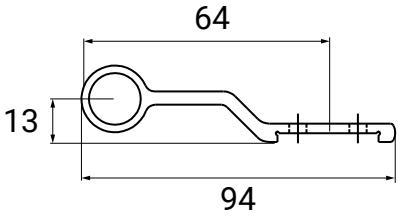

CODICE		NOTE · NOTES
1/70	50 pz	

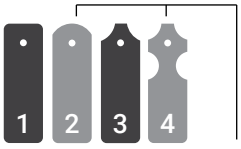

Su richiesta
On request
Sur demande

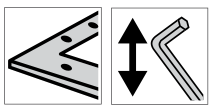

CODICE			NOTE · NOTES
0103		50 pz	
5010		50 pz	
5008		50 pz	

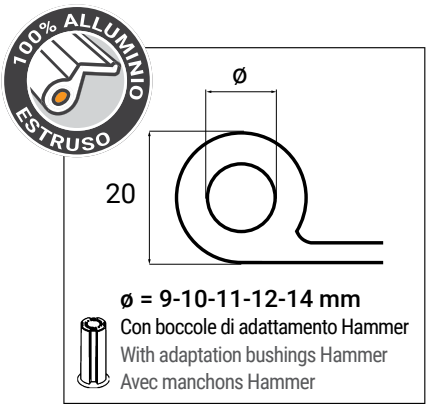

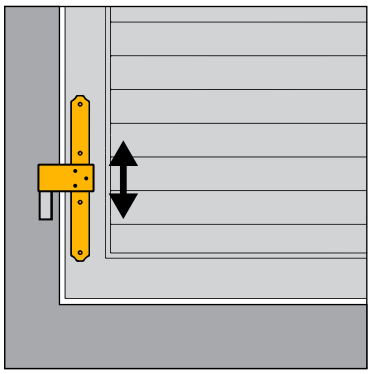

FINITURA
FINISHING · FINITION

Verniciatura a polvere
Powder coated
Revetement en poudre

RAL 9005	Nero opaco	Black · Noir
Alluminio	Grezzo	Raw · Brut
Altri RAL	Su richiesta con:	
Other RAL	On request with:	
Autre RAL	Sur demande avec:	

Servizio colore
Colour service
Service couleur

BANDELLE CON FISSAGGIO A SCOMPARSA H2S

H2S HIDDEN HINGE SYSTEM

CHARNIÈRES INVISIBLES H2S SYSTÉME

2079 DX-SX

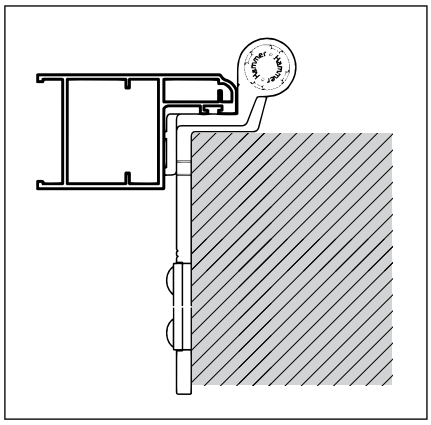

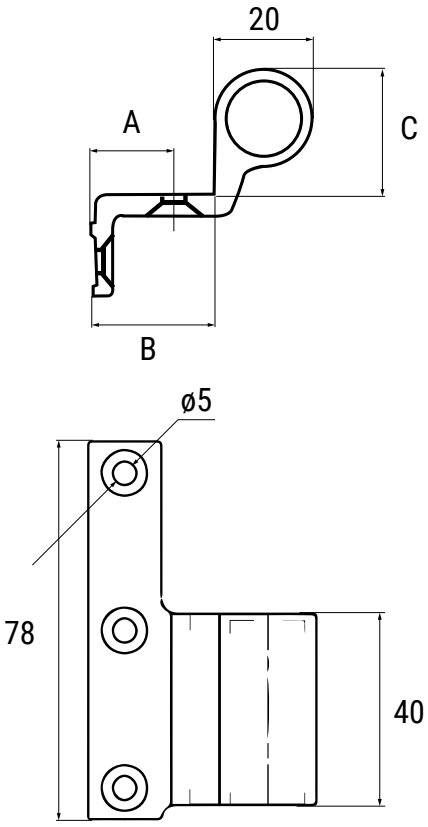

Bandella H2S per cardine 2126

Flap hinge for 2126 pivot - H2S system

Noeud charnière pour gond réf. 2126 - Système H2S

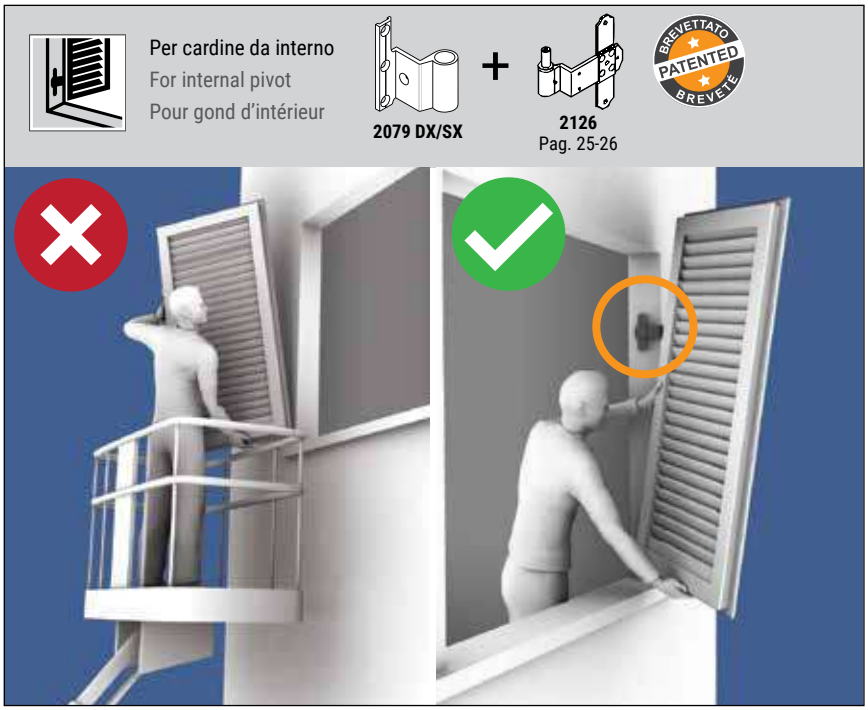

CODICE	A	B	C		NOTE · NOTES
2079 DX	17	25,5	26	20 pz	DX = Destro · Right · Droite
2079 SX	17	25,5	26	20 pz	SX = Sinistro · Left · Gauche

FINITURA
FINISHING · FINITION

Verniciatura a polvere
Powder coated
Revetement en poudre

RAL 9005	Nero opaco Black · Noir
Alluminio Aluminium	Grezzo Raw · Brut
Altri RAL Other RAL Autre RAL	Su richiesta con: On request with: Sur demande avec:
Q×C	Servizio colore Colour service Service couleur

2080 • 2087F • 2085 • 2089F

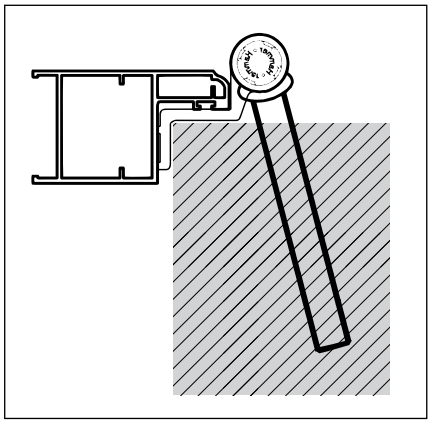

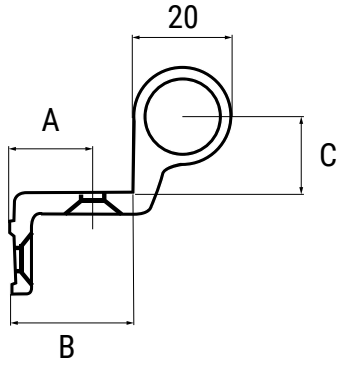

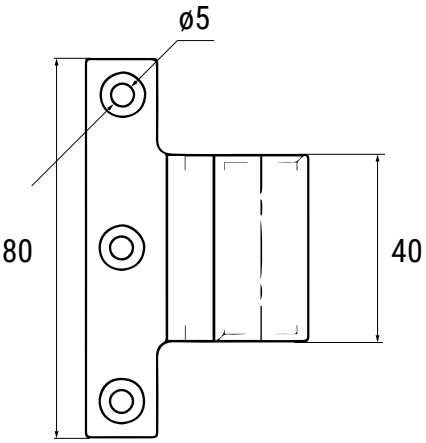

100% ALLUMINIO ESTRUSO

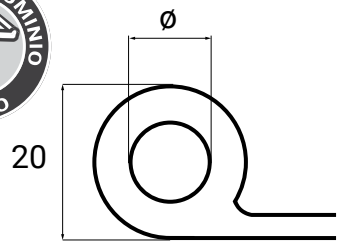

ø = 9-10-11-12-14 mm

Con boccole di adattamento Hammer
With adaptation bushings Hammer
Avec manchons Hammer **pag. 83**

Bandella ambidestra H2S

Flap hinge right/left side, H2S system

Noeud charnière ambidextre, système H2S

CODICE	A	B	C		NOTE · NOTES
2080	17	25,5	16	20 pz	
2080.095	9,5	25,5	16	20 pz	
2080.120	12	25,5	16	20 pz	
2080.981	11,5	23	16	20 pz	
2087F	12	25,5	26	20 pz	
2085	15	25,5	45	20 pz	
2089F	9,5	25,5	62	20 pz	

FINITURA
FINISHING · FINITION

Verniciatura a polvere
Powder coated
Revetement en poudre

RAL 9005	Nero opaco	Black · Noir
Alluminio	Grezzo	Raw · Brut
Altri RAL Other RAL Autre RAL	Su richiesta con: On request with: Sur demande avec:	
Q&C	Servizio colore Colour service Service couleur	

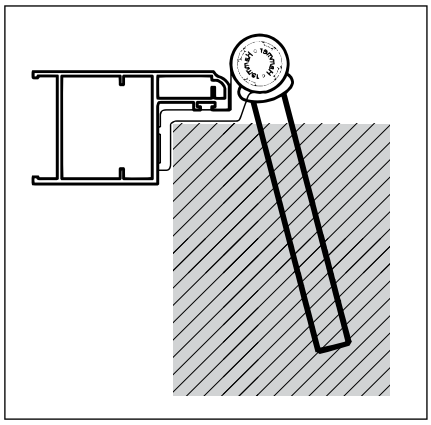

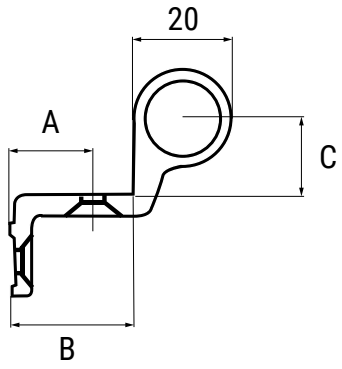

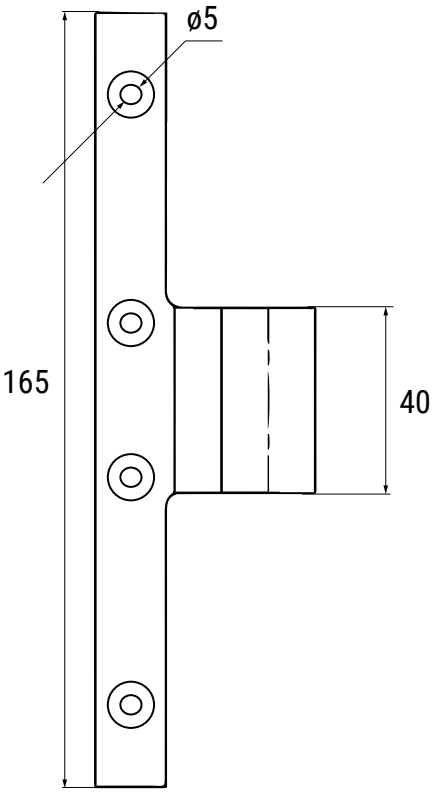

100% ALLUMINIO ESTRUSO

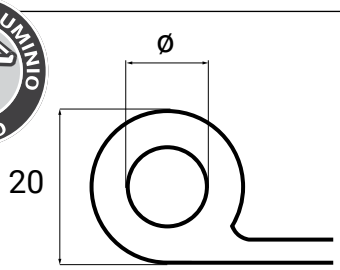

ø = 9-10-11-12-14 mm

Con boccole di adattamento Hammer
With adaptation bushings Hammer
Avec manchons Hammer **pag. 83**

Bandella ambidestra H2S

Flap hinge right/left side, H2S system

Noeud charnière ambidextre, système H2S

FINITURA
FINISHING · FINITION

Verniciatura a polvere
Powder coated
Revetement en poudre

RAL 9005	Nero opaco	Black · Noir
Alluminio Aluminium	Grezzo	Raw · Brut
Altri RAL Other RAL Autre RAL	Su richiesta con:	On request with: Sur demande avec:
	Servizio colore	Colour service Service couleur

CODICE	A	B	C		NOTE · NOTES
2081	17	25,5	26	20 pz	

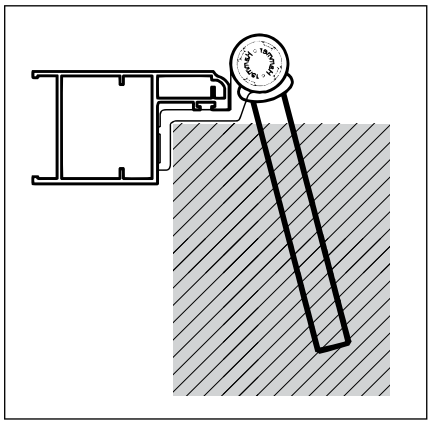

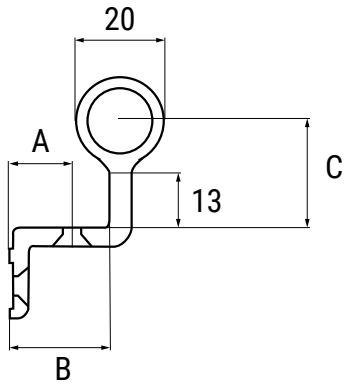

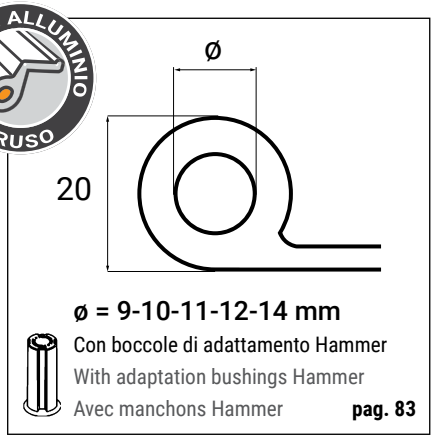

ø = 9-10-11-12-14 mm

Con boccole di adattamento Hammer
With adaptation bushings Hammer
Avec manchons Hammer **pag. 83**

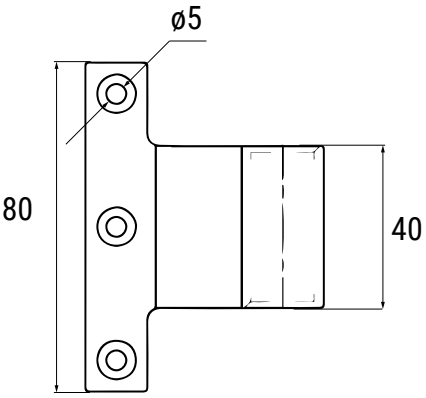

Bandella con occhiolo centrale ambidestra H2S

Flap hinge right/left side, H2S system

Noeud charnière ambidextre, système H2S

CODICE	A	B	C		NOTE · NOTES
2082	15	25,5	26	20 pz	

FINITURA
FINISHING · FINITION

Verniciatura a polvere
Powder coated
Revetement en poudre

RAL 9005	Nero opaco	Black · Noir
Alluminio	Grezzo	Raw · Brut
Altri RAL Other RAL Autre RAL	Su richiesta con: On request with: Sur demande avec:	
Servizio colore Colour service Service couleur		

2084

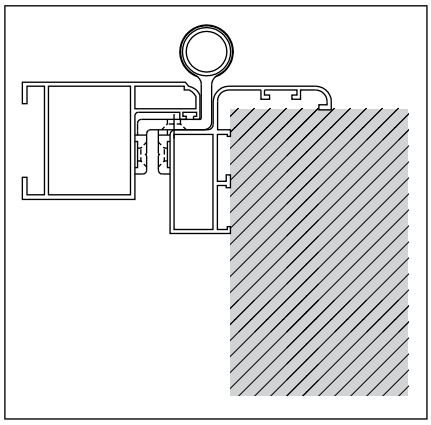

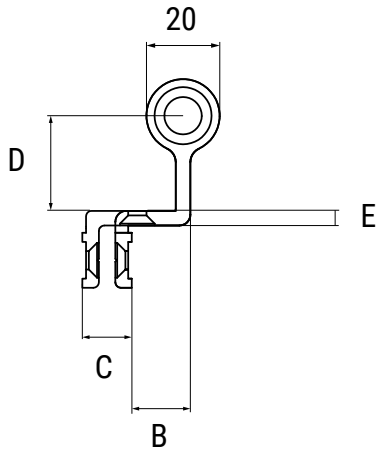

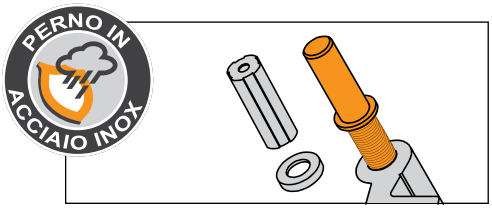

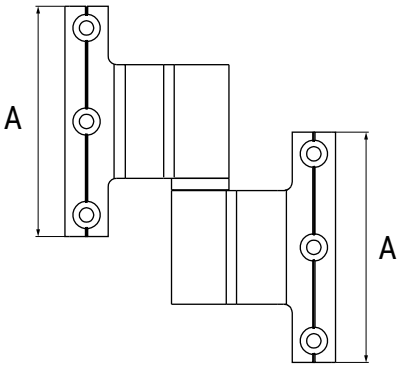

Bandella ambidestra H2S, perno inox

Hinge right/left side, stainless steel pin, H2S system

Charnière ambidextre avec pivot en acier inox, système H2S

CODICE	A	B	C	D	E		NOTE · NOTES
2084	80	16	13,5	26	4	20 pz	
2084Z	80	16	13,5	26	4	20 pz	Perno zincato · Zinc steel pin
2084D	40	16	10	26	5,8	20 pz	
2084K	40	20	11	24	4	20 pz	

FINITURA
FINISHING · FINITION

Verniciatura a polvere
Powder coated
Revetement en poudre

RAL 9005	Nero opaco	Black · Noir
Alluminio Aluminium	Grezzo	Raw · Brut
Altri RAL Other RAL Autre RAL	Su richiesta con:	On request with: Sur demande avec:
Q×C	Servizio colore	Colour service Service couleur

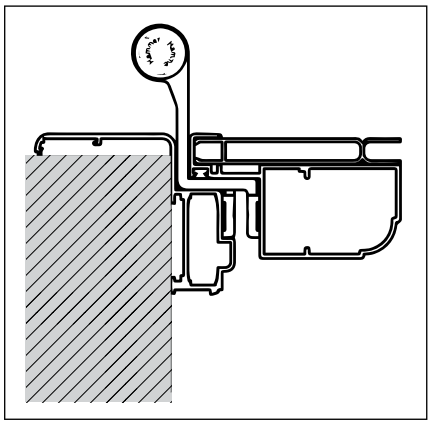

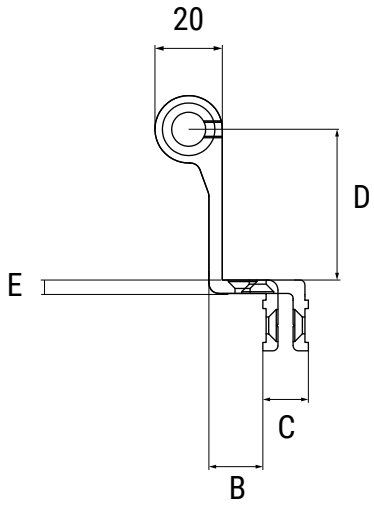

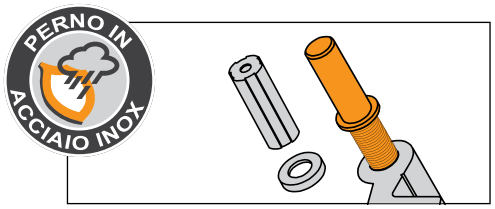

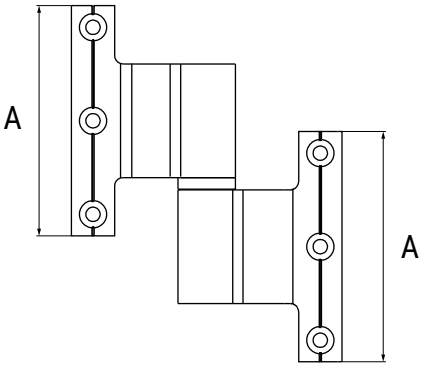

Bandella ambidestra H2S

Hinge right/left side,
H2S system

Charnière ambidextre, système
H2S

CODICE	A	B	C	D	E		NOTE · NOTES
2086	80	16	13,5	45	4	20 pz	Registr. · Adjust. · Réglable
2087	80	18	11,5	26	4	20 pz	
2087Z	80	18	11,5	26	4	20 pz	Perno zincato · Zinc steel pin
2088	80	16	13,5	26	4,6	20 pz	
2088Z	80	16	13,5	26	4,6	20 pz	Perno zincato · Zinc steel pin
2089	80	17	13,5	62	4,6	20 pz	
2089Z	80	17	13,5	62	4,6	20 pz	Perno zincato · Zinc steel pin

FINITURA
FINISHING · FINITION

Verniciatura a polvere
Powder coated
Revetement en poudre

RAL 9005	Nero opaco	Black · Noir
Alluminio	Grezzo	Raw · Brut
Altri RAL Other RAL Autre RAL	Su richiesta con: On request with: Sur demande avec:	
Servizio colore Colour service Service couleur		

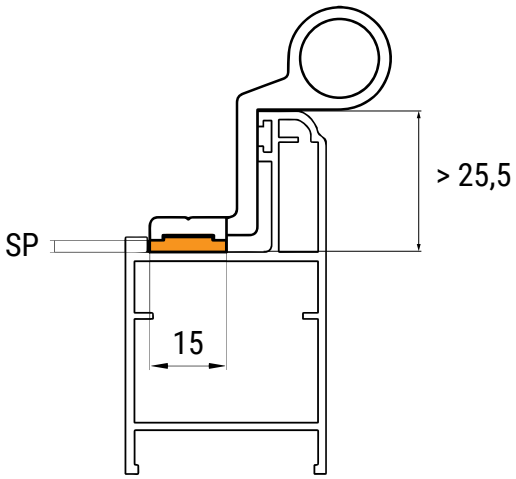

Spessore di adattamento per cerniere H2S

Shim for H2S hinges

Èpaisseur d'adaptation pour charnières invisibles

ESEMPIO · EXAMPLE · EXEMPLE

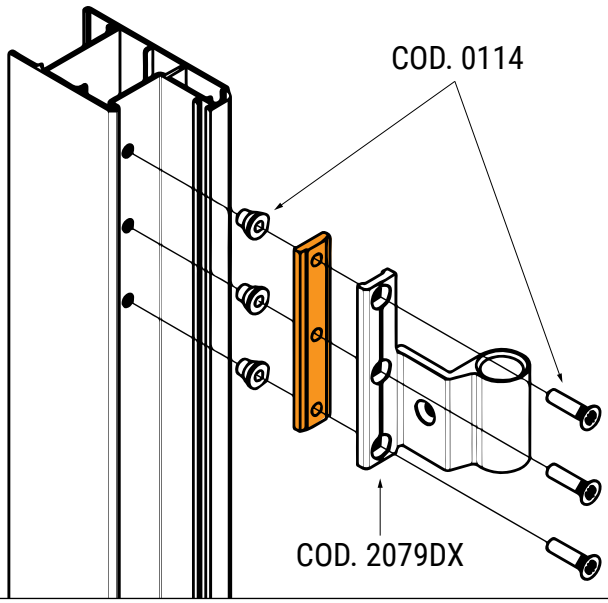

PER CODICI
FOR CODES · POUR CODES

2079 DX / SX
2080
2082
2083 DX / SX
2084
2085
2086
2087
2087F
2088
2089
2089F

CODICE	SP.		NOTE · NOTES
20SP.2	2 mm	20 pz	Alluminio · Aluminium
20SP.3	3 mm	20 pz	Alluminio · Aluminium
20SP.4	4 mm	20 pz	Alluminio · Aluminium
20SP.5	5 mm	20 pz	Alluminio · Aluminium

FINITURA
FINISHING · FINITION

OX
NERO

Nero ossidato
Anodized black
Anodisé noir

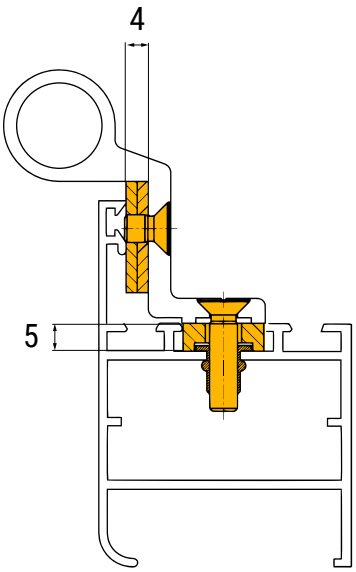

Kit adattamento cerniere H2S - camera europea e R40

Fitting kit for H2S hinges - Eurogroove and R40

Kit d'adaptation pour charnières H2S - chambre européenne et R40

ESEMPIO · EXAMPLE · EXEMPLE

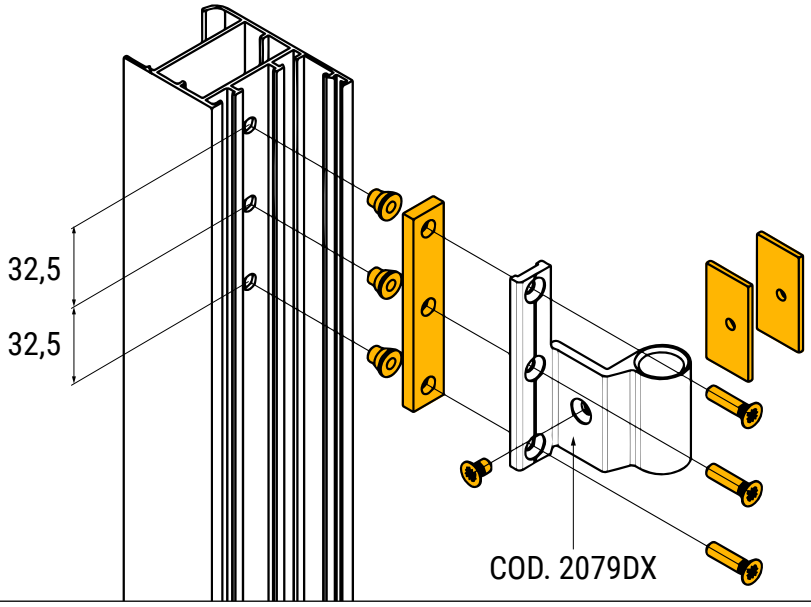

PER CODICI
FOR CODES · POUR CODES

2079 DX / SX
2080
2082
2083 DX / SX
2084
2085
2086
2087
2088
2089
2087F
2089F

FINITURA
FINISHING · FINITION

OX NERO — Nero ossidato · Anodized black · Anodisé noir

CODICE		NOTE · NOTES
0107	20 pz	Alluminio · Aluminium

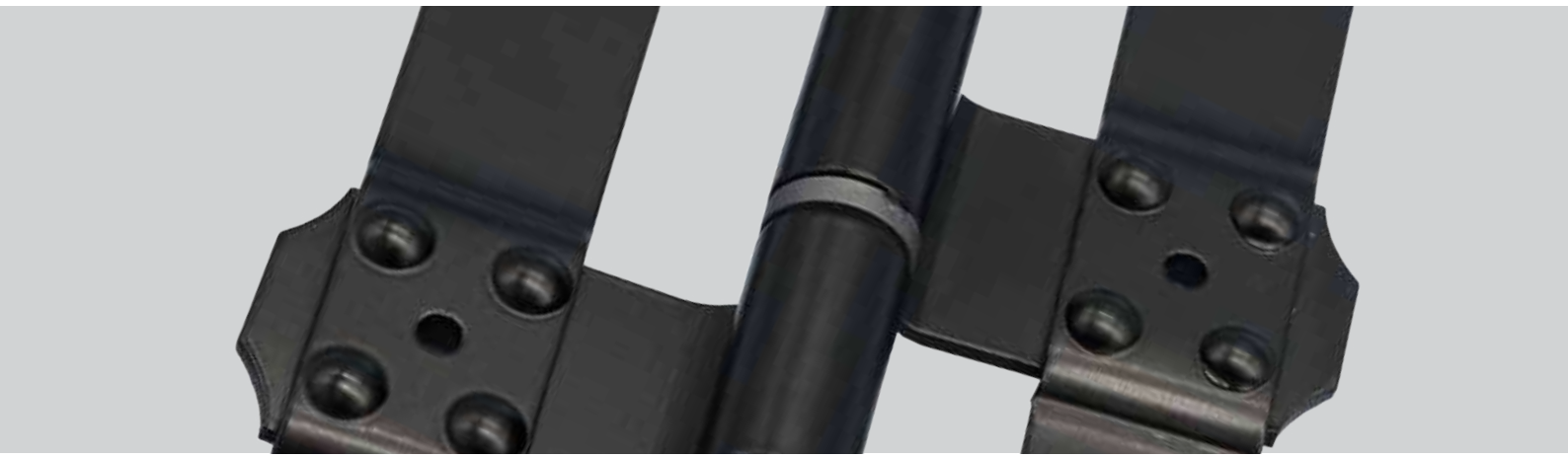

CERNIERE PER TERZA ANTA

THIRD SHUTTER HINGES | CHARNIÈRES POUR TROISIÈME VANTAIL

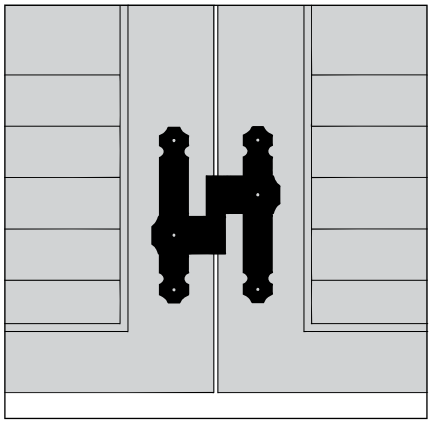

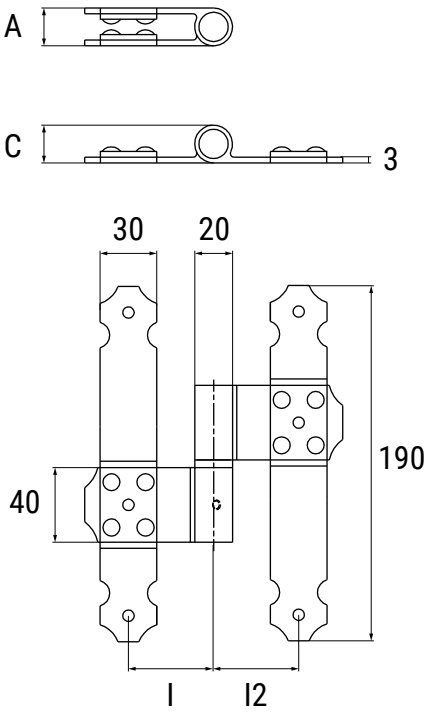

SX

Cerniera per terza anta registrabile

Adjustable third shutter hinge

Charnière pour troisième vantail, réglage vertical

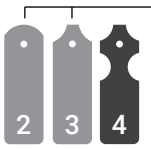

Su richiesta
On request
Sur demande

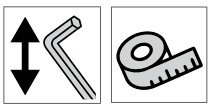

	CODICE		I	I2	C	A		NOTE · NOTES
	3A25DX		25	25	20	40	10 pz	DX = Destro · Right · Droite
	3A25SX		25	25	20	40	10 pz	SX = Sinistro · Left · Gauche
	3A45DX		45	45	20	40	10 pz	DX = Destro · Right · Droite
	3A45SX		45	45	20	40	10 pz	SX = Sinistro · Left · Gauche
*	3A58DX		25	33,5	20	40	10 pz	DX = Destro · Right · Droite
*	3A58SX		33,5	25	20	40	10 pz	SX = Sinistro · Left · Gauche
*	3A67DX		33,5	33,5	20	40	10 pz	DX = Destro · Right · Droite
*	3A67SX		33,5	33,5	20	40	10 pz	SX = Sinistro · Left · Gauche
*	3A90DX		45	45	10	20	10 pz	DX = Destro · Right · Droite
*	3A90SX		45	45	10	20	10 pz	SX = Sinistro · Left · Gauche
								Su misura Made to measure Sur mesure

* Su richiesta · On request · Sur demande

FINITURA
FINISHING · FINITION

Verniciatura a polvere
Powder coated
Revetement en poudre

RAL 9005	Nero opaco Black · Noir	
Alluminio Aluminium	Grezzo Raw · Brut	
Altri RAL Other RAL Autre RAL	Su richiesta con: On request with: Sur demande avec:	Servizio colore Colour service Service couleur

5A20 DX-SX
PER • FOR • POUR: SERIE 50

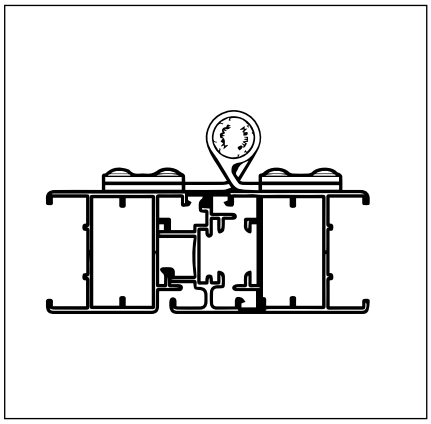

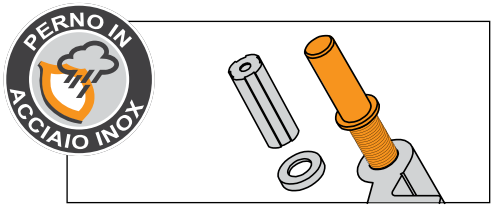

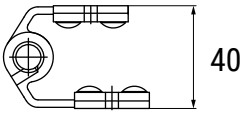

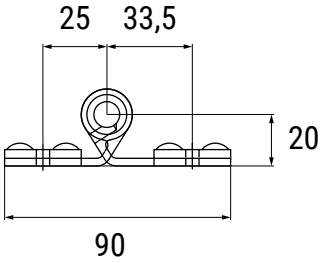

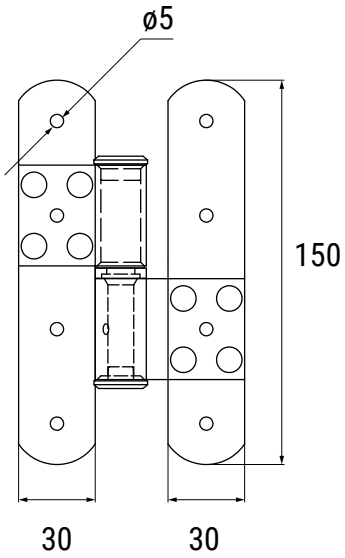

Cerniera per terza anta registrabile - Serie 50

Adjustable third shutter hinge - Series 50

Charnière réglable pour troisième vantail - Série 50

FINITURA
FINISHING · FINITION

Verniciatura a polvere
Powder coated
Revetement en poudre

RAL 9005	Nero opaco	Black · Noir
Alluminio Aluminium	Grezzo	Raw · Brut
Altri RAL Other RAL Autre RAL	Su richiesta con:	On request with: Sur demande avec:
	Servizio colore	Colour service Service couleur

CODICE			NOTE · NOTES
5A20 DX		10 pz	DX = Destra · Right · Droite
5A20 SX		10 pz	SX = Sinistra · Left · Gauche

P0110 DX-SX

PER • FOR • POUR: SERIE 40 / SERIE 60

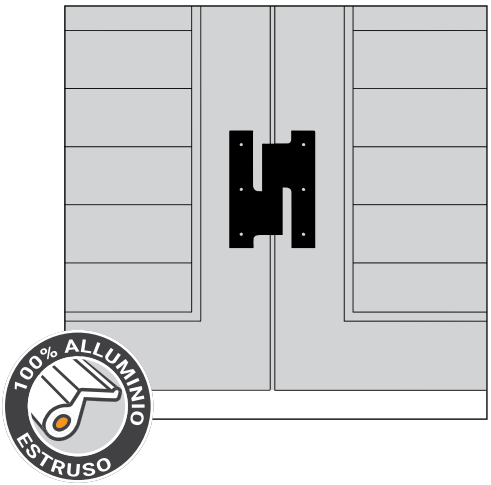

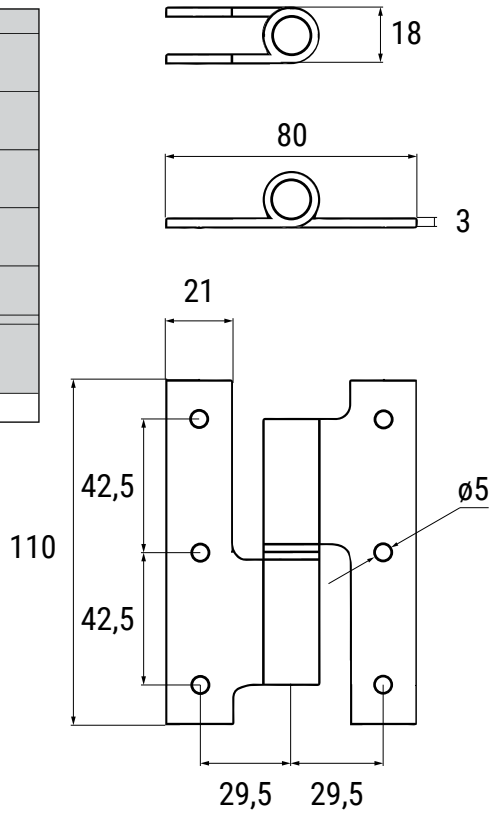

Cerniera per terza anta
Third shutter hinge
Charnière pour troisième vantail

1

CODICE	•	📦	NOTE · NOTES
P0110 DX		50 pz	DX = Destra · Right · Droite
P0110 SX		50 pz	SX = Sinistra · Left · Gauche

FINITURA
FINISHING · FINITION

Verniciatura a polvere
Powder coated
Revetement en poudre

RAL 9005	Nero opaco	Black · Noir
Alluminio Aluminium	Grezzo	Raw · Brut
Altri RAL Other RAL Autre RAL	Su richiesta con:	On request with: Sur demande avec:
Q☒C	Servizio colore	Colour service Service couleur

2083 DX-SX
PER • FOR • POUR: H2S

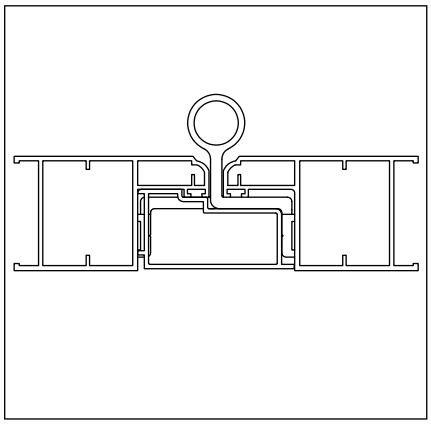

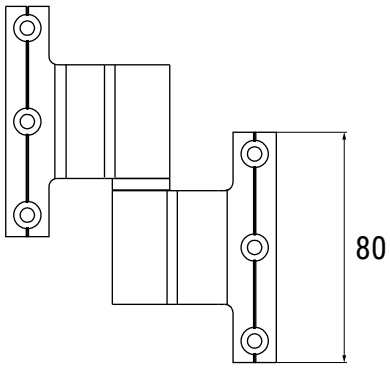

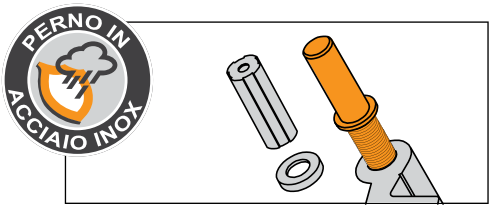

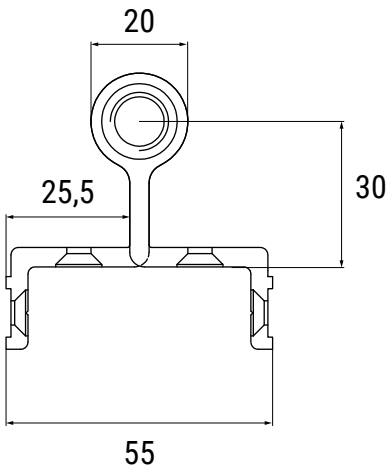

Cerniera terza anta registrabile H2S

Hinge for third shutter, adjustable, H2S system

Charnière pour troisième vantail, réglage vertical, H2S

ESEMPIO · EXAMPLE · EXEMPLE

Per terza anta destra · For third casement right · Pour troisième vantail droite

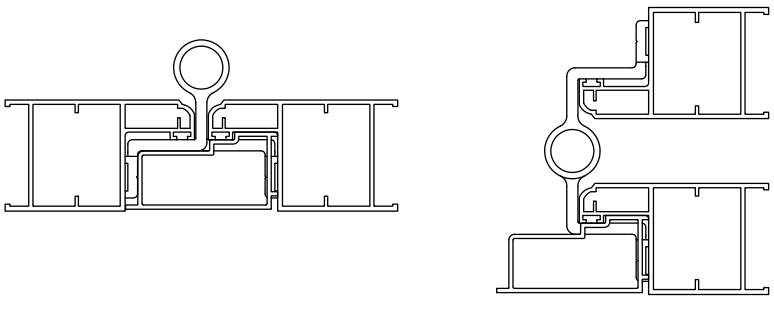

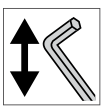

CODICE		NOTE · NOTES
2083DX	10 pz	DX = Destra · Right · Droite
2083SX	10 pz	SX = Sinistra · Left · Gauche

FINITURA
FINISHING · FINITION

Verniciatura a polvere
Powder coated
Revetement en poudre

RAL 9005	Nero opaco	Black · Noir
Alluminio	Grezzo	Raw · Brut
Altri RAL Other RAL Autre RAL	Su richiesta con: On request with: Sur demande avec:	
	Servizio colore Colour service Service couleur	

ACCESSORI PER SPORTELLO

ACCESSORIES FOR HATCH | ACCESSOIRES POUR VOLET ARTICULÉ

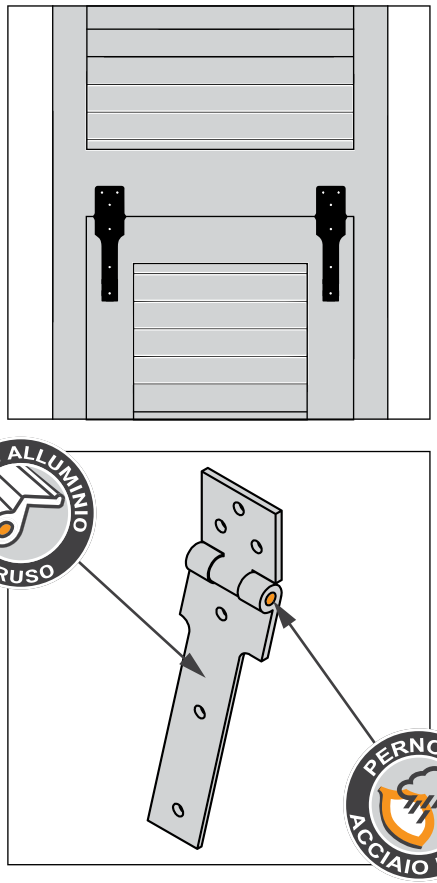

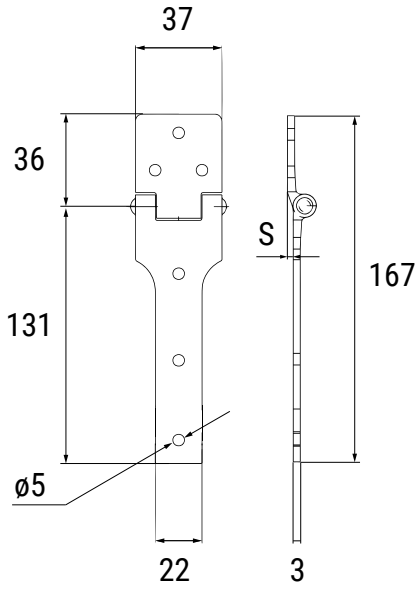

Cerniera sportello alla genovese con perno inox

Hinge for genovese style opening hatches with stainless steel pin

Charnière pour volet articulé à la génoise avec axe en acier inox

FINITURA
FINISHING · FINITION

Verniciatura a polvere
Powder coated
Revetement en poudre

RAL 9005	Nero opaco	Black · Noir
Alluminio Aluminium	Grezzo	Raw · Brut
Altri RAL Other RAL Autre RAL	Su richiesta con:	On request with: Sur demande avec:
	Servizio colore	Colour service Service couleur

1

CODICE	•	S	📦	NOTE · NOTES
6016.0		0	100 pz	Perno inox · Stainless steel pin · Axe en acier inox
6016.1		2,5	100 pz	
6016.R		7	100 pz	

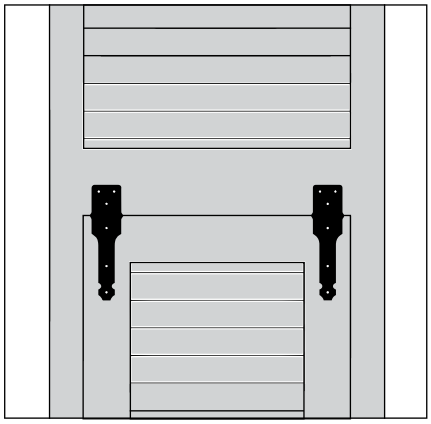

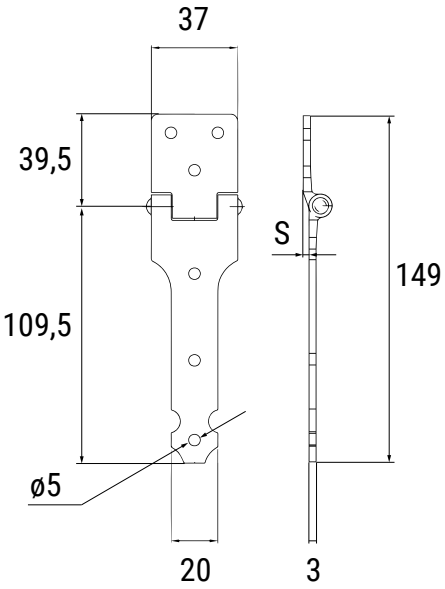

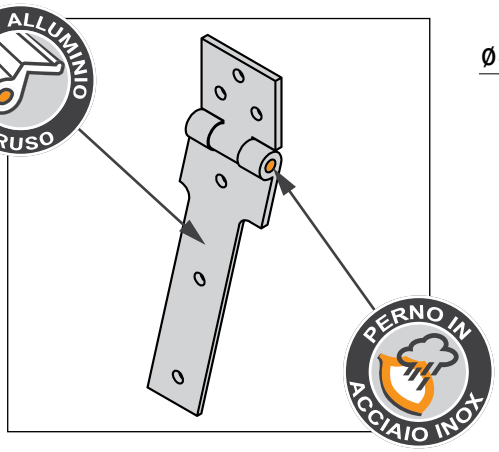

Cerniera sportello alla genovese con perno inox

Hinge for genovese style opening hatches with stainless steel pin

Charnière pour volet articulé à la génoise avec axe en acier inox

CODICE		S		NOTE · NOTES
6716.0		0	100 pz	
6716.1		2,5	100 pz	Su richiesta · On request · Sur demande
6716.R		7	100 pz	
6716.RC		11	100 pz	

FINITURA
FINISHING · FINITION

Verniciatura a polvere
Powder coated
Revetement en poudre

RAL 9005	Nero opaco	Black · Noir
Alluminio Aluminium	Grezzo	Raw · Brut
Altri RAL Other RAL Autre RAL	Su richiesta con:	On request with: Sur demande avec:
	Servizio colore	Colour service Service couleur

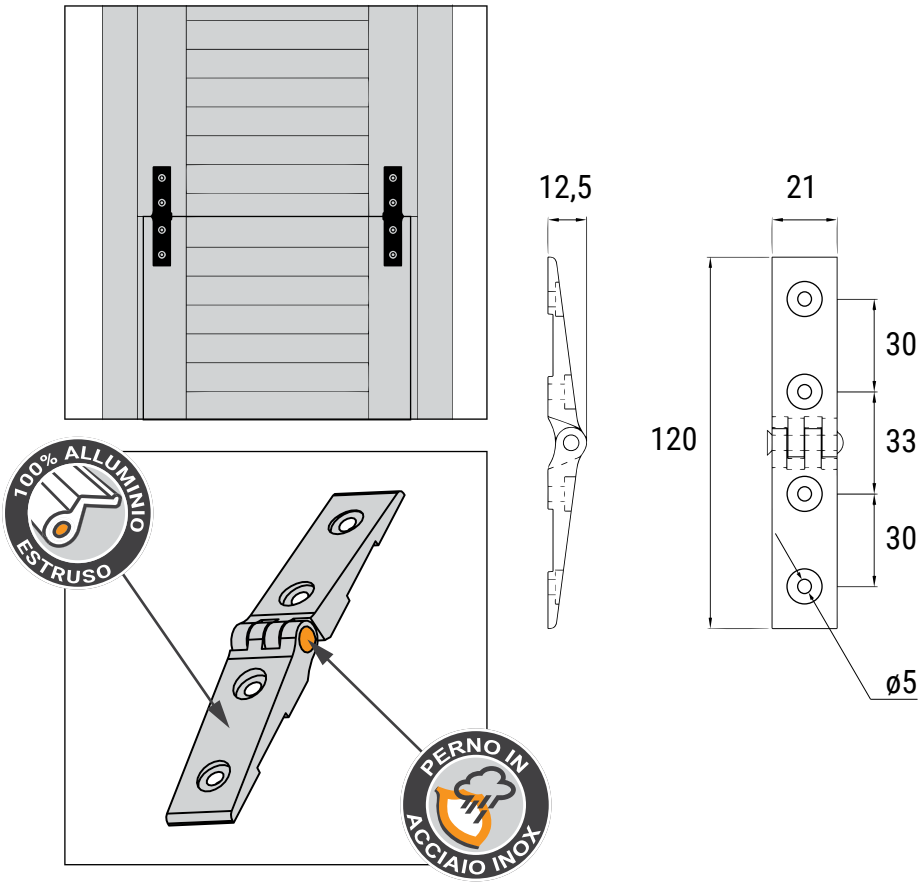

Cerniera sportello toscana con perno inox, complanare

Hinge for tuscan style opening hatches with stainless steel pin, coplanar

Charnière pour volet articulé à la toscane, axe inox coplanaire

FINITURA
FINISHING · FINITION

Verniciatura a polvere
Powder coated
Revetement en poudre

RAL 9005	Nero opaco	Black · Noir
Alluminio	Grezzo	Raw · Brut
Altri RAL Other RAL Autre RAL	Su richiesta con: On request with: Sur demande avec:	
	Servizio colore Colour service Service couleur	

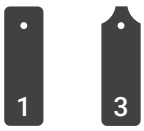

CODICE	•	📦	NOTE · NOTES
6017		100 pz	Perno inox · Stainless steel pin · Axe en acier inox

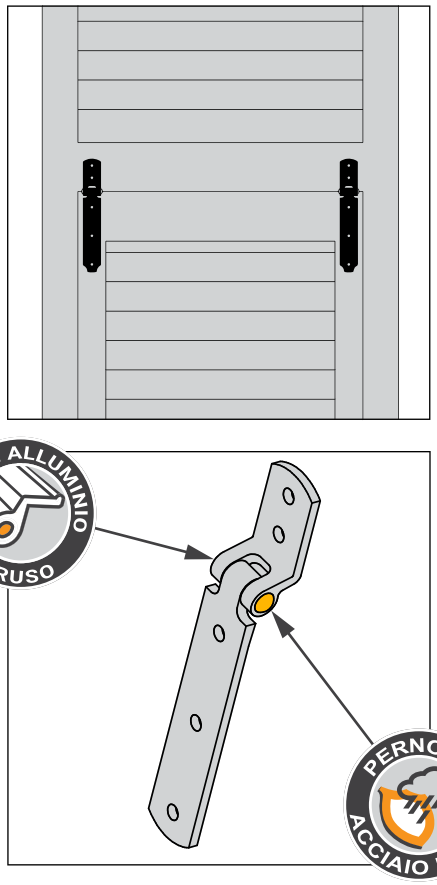

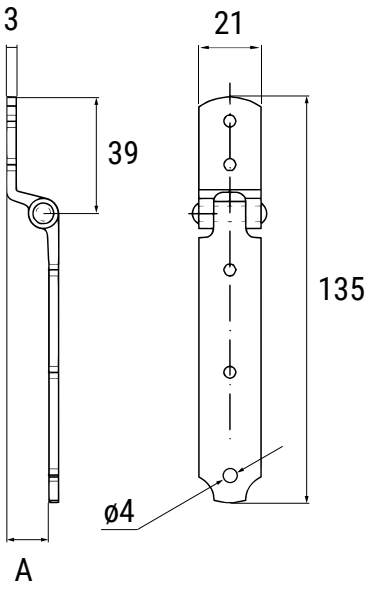

Cerniera per sportello con perno inox, sormonto 14mm

Hinge for opening hatches with stainless steel pin, 14mm overlap

Charnière pour volet articulé avec axe inox, recouvrement 14mm

FINITURA
FINISHING · FINITION

Verniciatura a polvere
Powder coated
Revetement en poudre

RAL 9005	Nero opaco	Black · Noir
Alluminio	Grezzo	Raw · Brut
Altri RAL Other RAL Autre RAL	Su richiesta con: On request with: Sur demande avec:	
	Servizio colore Colour service Service couleur	

2 3

	CODICE	•	A	📦	NOTE · NOTES
	6019		14	100 pz	Perno inox · Stainless steel pin · Axe en acier inox
*	6019 R		7	100 pz	

* Su richiesta · On request · Sur demande

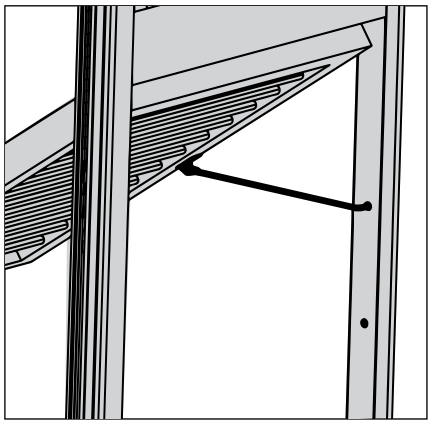

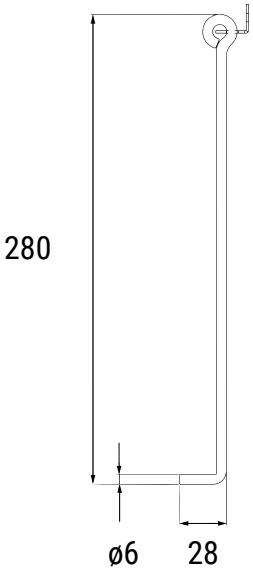

Astina ferma sportello alla genovese in alluminio

Shutter rod genovese style in aluminium

Portisol pour volet articulé à la génoise en aluminium

FINITURA
FINISHING · FINITION

Verniciatura a polvere
Powder coated
Revetement en poudre

RAL 9005	Nero opaco Black · Noir	
Alluminio Aluminium	Grezzo Raw · Brut	
Altri RAL Other RAL Autre RAL	Su richiesta con: On request with: Sur demande avec: Servizio colore Colour service Service couleur	

CODICE		NOTE · NOTES
5005	100 pz	

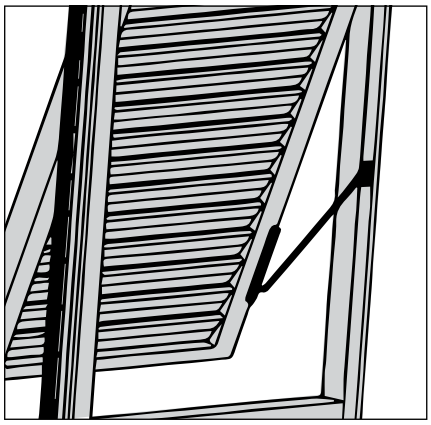

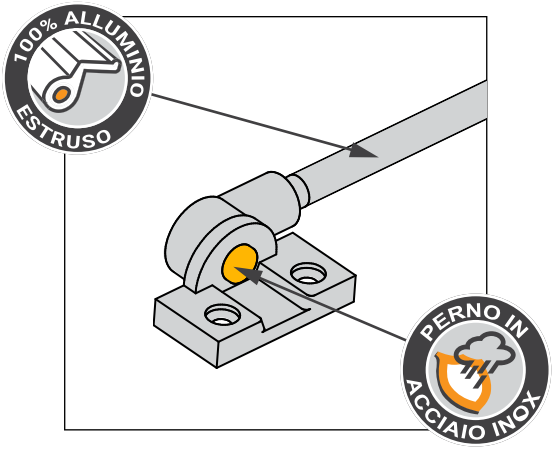

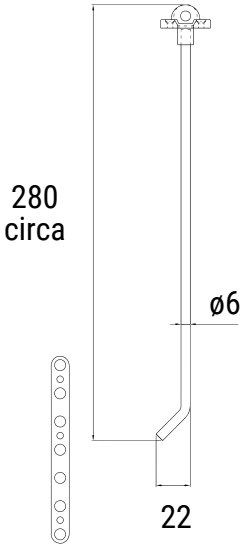

Astina ferma sportello alla toscana in alluminio

Shutter rod tuscan style in aluminium with nylon parts

Portisol pour volet articulé à la toscane en aluminium

CODICE		NOTE · NOTES
5007	100 pz	

FINITURA
FINISHING · FINITION

OX NERO	Nero ossidato Anodized black Anodisé noir	

5004

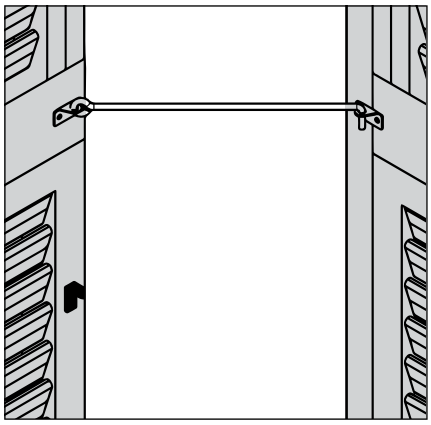

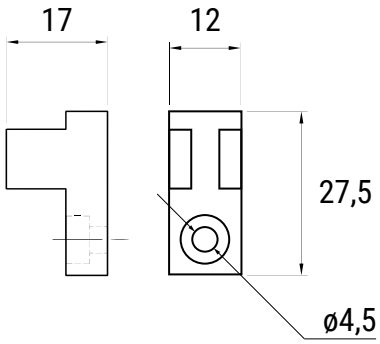

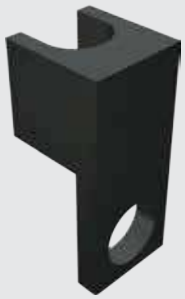

Morsetto in nylon ferma astina
Nylon rod stop
Piton pour portisol en nylon

CODICE		NOTE · NOTES
5004	100 pz	

FINITURA
FINISHING · FINITION

RAL 9005	Nero opaco Black · Noir

0089

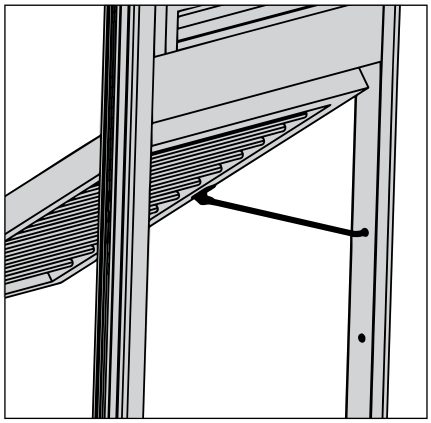

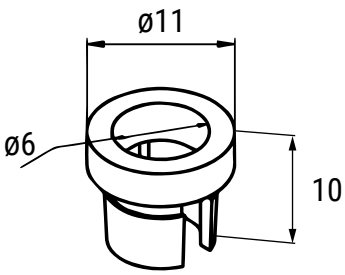

Boccola in nylon per astina 5005
Nylon bush for code 5005
Doulle pour code 5005 en nylon

CODICE		NOTE · NOTES
0089	100 pz	

FINITURA
FINISHING · FINITION

RAL 9005	Nero opaco Black · Noir

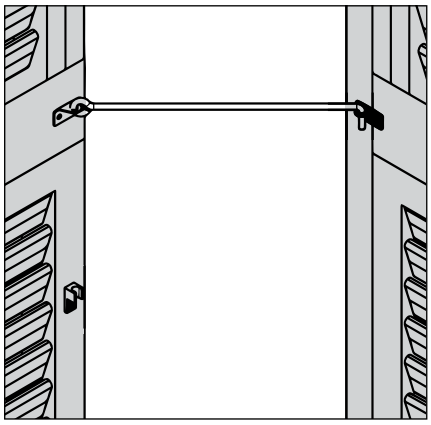

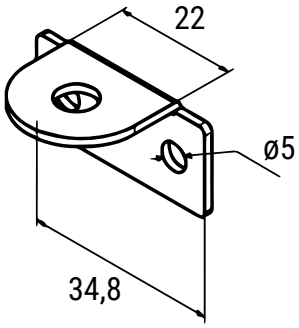

Aggancio astina in acciaio zincato
Rod hook in zinc coated steel
Crochet de portisol en acier zingué

FINITURA
FINISHING · FINITION

Verniciatura a polvere
Powder coated
Revetement en poudre

RAL 9005	Nero opaco Black · Noir
ZB	Zincato bianco White galvanized Zingué blanc

CODICE		NOTE · NOTES
5006	100 pz	

RICCIO

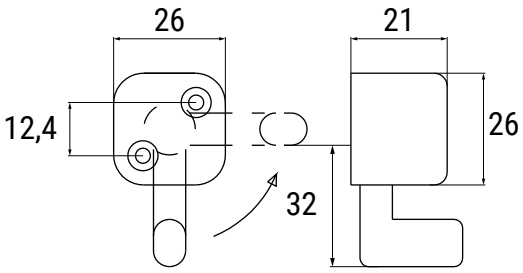

Maniglietta per sportello in nylon

Nylon handle for outward opening shutter

Poignée de tirage pour vantail en nylon

CODICE		NOTE · NOTES
RICCIO	50 pz	

FINITURA
FINISHING · FINITION

RAL 9005 — Nero · Black · Noir

92174 • 92799 DX/SX

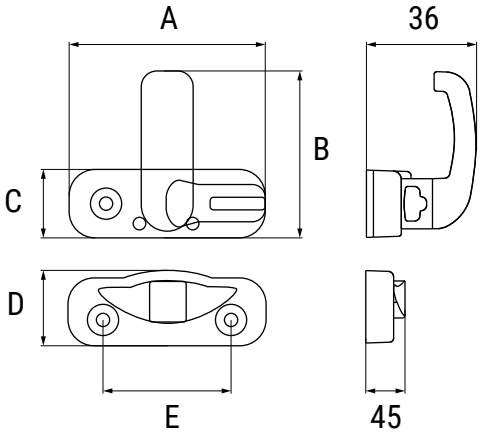

Chiudianta a tirare in PA

Handle for outward opening windows

Poignée de tirage pour vantail en nylon

CODICE	A	B	C	D	E		NOTE · NOTES
92174	70	57	24	26	45	50 pz	
92799DX	55	54	21	21	38,5	50 pz	DX = Destro · Right · Droite
92799SX	55	54	21	21	38,5	50 pz	SX = Sinistro · Left · Gauche

FINITURA
FINISHING · FINITION

RAL 9005 — Nero · Black · Noir

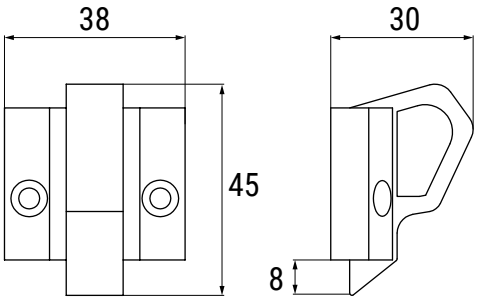

Cricchetto in nylon per sportello alla genovese

Nylon lock for genovese style shutter

Cliquet en nylon pour volet articulé à la génoise

CODICE		NOTE · NOTES
3296	50 pz	

FINITURA
FINISHING · FINITION

RAL 9005 — Nero · Black · Noir

SPAGNOLETTE

ESPAGNOLETTES | ESPAGNOLETTES

24001

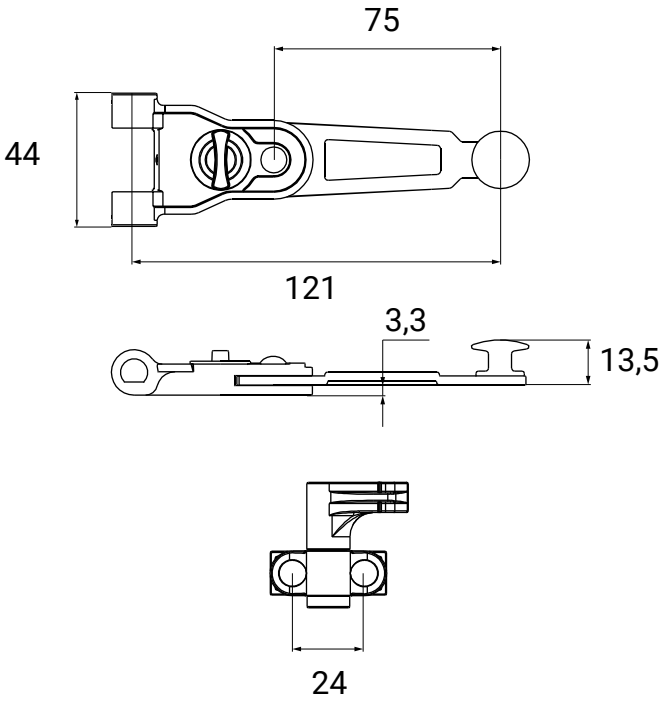

Maniglia standard nera con ganci per spagnoletta

Kit with long zama espagnolette handle

Kit poignée longue en zamak pour espagnolette

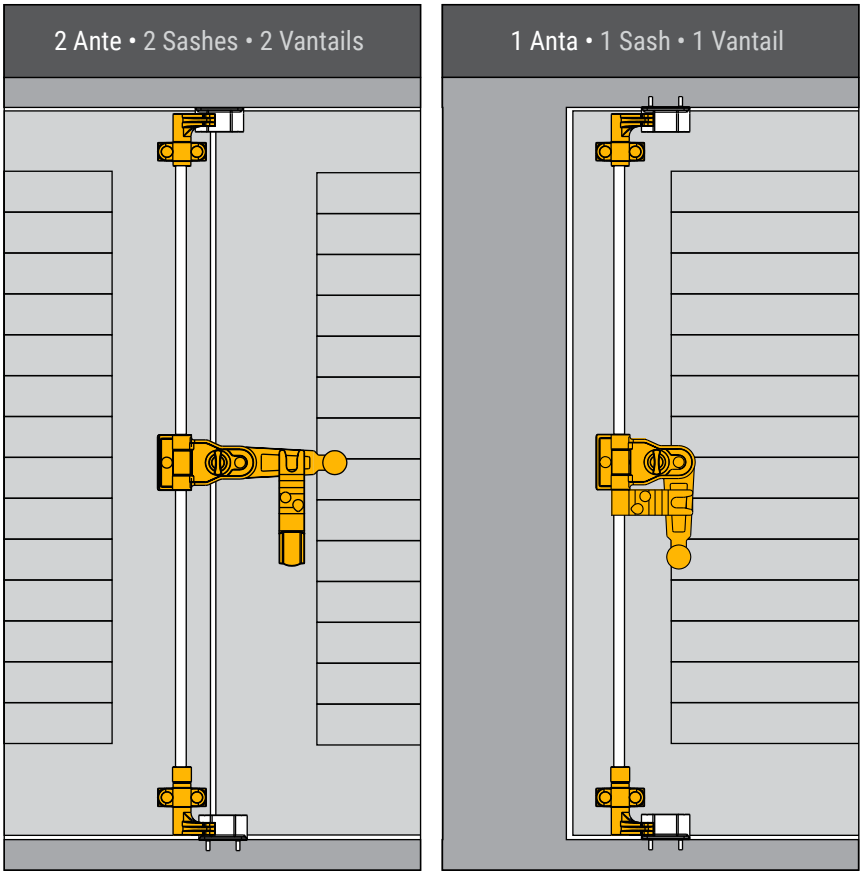

CODICE		NOTE · NOTES
24001	10 pz	

FINITURA
FINISHING · FINITION

Verniciatura a polvere
Powder coated
Revetement en poudre

RAL 9005 — Nero opaco
Black · Noir

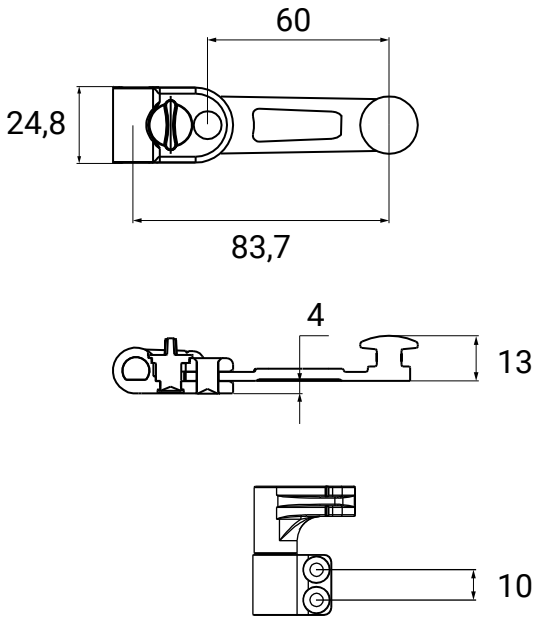

Maniglia corta nera con ganci per spagnoletta

Kit with short zama espagnolette handle

Kit poignée courte en zamak pour espagnolette

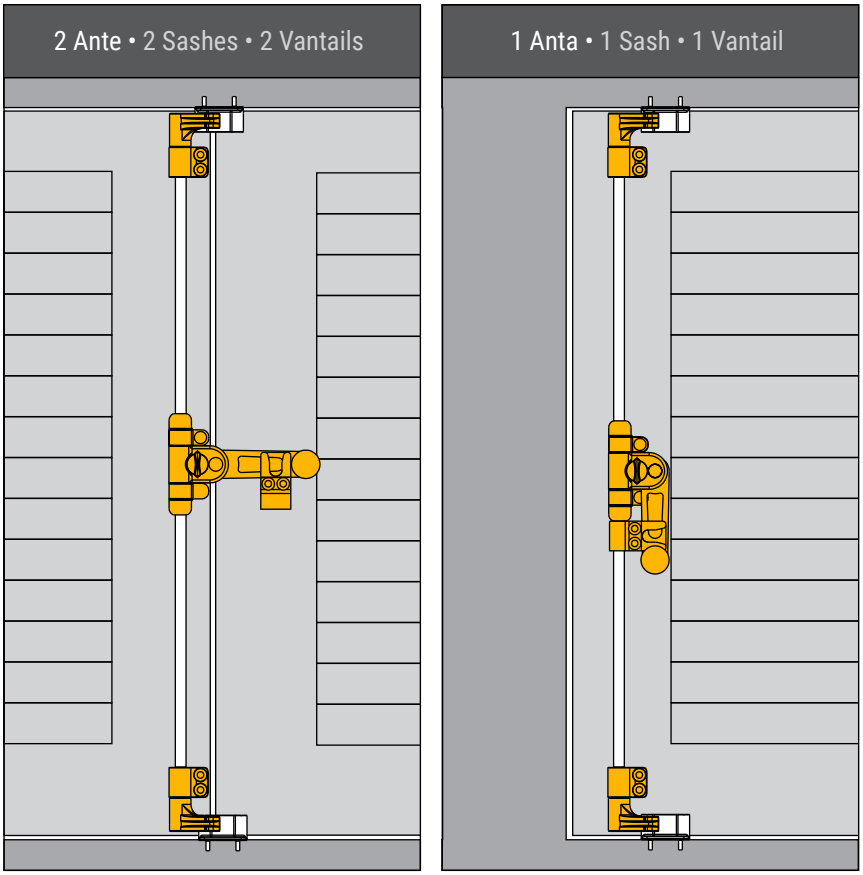

CODICE		NOTE · NOTES
24003	10 pz	

FINITURA
FINISHING · FINITION

Verniciatura a polvere
Powder coated
Revetement en poudre

RAL 9005 — Nero opaco · Black · Noir

ASTE PER SPAGNOLETTE
RODS FOR ESPAGNOLETTES • TRINGLES POUR ESPAGNOLETTES

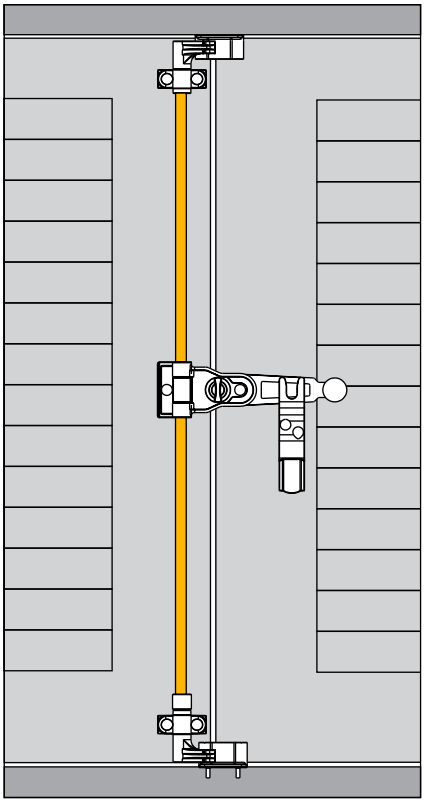

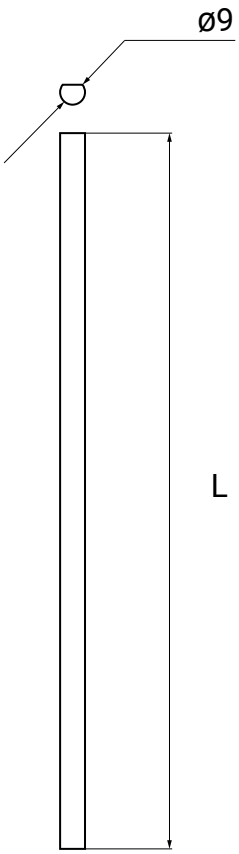

Asta tonda in acciaio per spagnoletta

Round steel rod for espagnolette

Trigle ronde en acier pour espagnolette

CODICE		L	NOTE · NOTES
24025	10 pz	1600 mm	
24026	10 pz	2400 mm	
24027	10 pz	2600 mm	
24028	10 pz	3200 mm	Su richiesta · On request · Sur demande
24033	10 pz	2000 mm	

FINITURA
FINISHING · FINITION

Verniciatura a polvere
Powder coated
Revetement en poudre

RAL 9005 — Nero
Black · Noir

ACCESSORI SPAGNOLETTE
ESPAGNOLETTES ACCESSORIES • ACCESSOIRES POUR ESPAGNOLETTES

CODICE		DESCRIZIONE · DESCRIPTION	
24004	100 pz	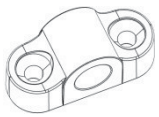	Cavallotto guida asta per maniglia 24001 in nylon Nylon espagnolette rod guide for kit 24001 Passant pour tringle espagnolette kit 24001 en nylon
24005	100 pz		Piastra di chiusura ad angolo per spagnoletta Angle closing plate for espagnolette Plaque de fermeture angulaire pour espagnolette
24006	100 pz		Perno chiusura semplice per spagnoletta Simple espagnolette fastener pin Pivot simple fermeture espagnolette
24141	100 pz		Cavallotto guida asta per maniglia 24003 Espagnolette rod guide for kit 24003 Passant pour tringle espagnolette kit 24003
24019	100 pz		Perno chiusura prolungato per spagnoletta Long espagnolette fastener pin Pivot prolongé fermeture espagnolette
24008	100 pz		Spessore da 5 mm per guida asta 24004 e ganci maniglia 24001 5 mm shim for rod guide 24004 and for hook kit 24001 Epaisseur 5 mm pour passant 24004 et support espagnolette kit 24001
24009	100 pz		Spessore da 5 mm per ganci maniglia 24001 5 mm shim for hook kit 24001 Epaisseur 5 mm pour support espagnolette kit 24001
24010	100 pz	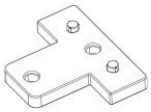	Spessore da 5 mm per maniglia 24001 5 mm shim for handle 24001 Epaisseur 5 mm pour poignée espagnolette kit 24001
24011	100 pz	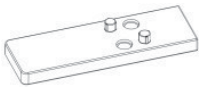	Spessore da 5 mm per incontro maniglia 24001 5 mm shim for handle stop 24001 Epaisseur 5 mm pour arret pour poignée kit 24001
24003SP	10 pz		Spessore da 5 mm per maniglia 24003 5 mm shim for espagnolette handle kit 24003 Epaisseur 5 mm pour kit poignée courte espagnolette 24003
24141SP	10 pz	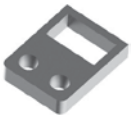	Spessore da 5 mm per guida asta 24141 5 mm shim for rod guide 24141 Epaisseur 5 mm pour passant 24141
24128		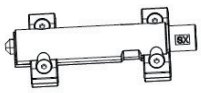	Convertitore per asta spagnoletta sinistro (chiusura oriaria) Espagnolette turning bolt left Convertisseur pour espagnolette gauche
24132		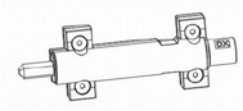	Convertitore per asta spagnoletta destro (chiusura antioriaria) Espagnolette turning bolt right Convertisseur pour espagnolette droite

BOCCOLE E RONDELLE DI ADATTAMENTO

BUSHINGS AND WASHERS FOR ADAPTATION

DOUILLES ET RONDELLES POUR ADAPTATION

5023 • 5039 • 5040

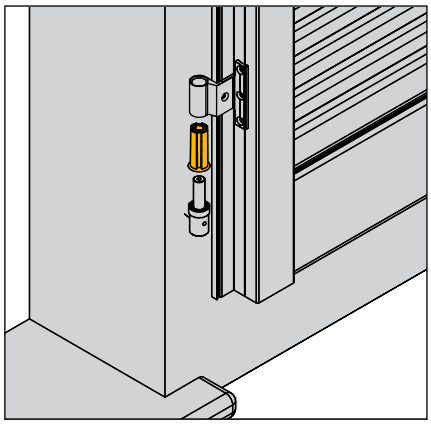

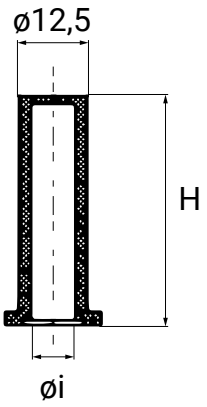

Boccole di adattamento
Fitting bushes
Douilles d'adaptation

CODICE	øi	H		NOTE · NOTES
5023	8	41,5	50 pz	Nylon grafitato · Graphite nylon · Nylon grafite
5023/28	8	28	50 pz	
5039	10	41,5	50 pz	
5040	10	41,5	50 pz	

FINITURA
FINISHING · FINITION

RAL 9005 — Nero opaco · Black · Noir

5021 • 5024 • 5025 • 5029

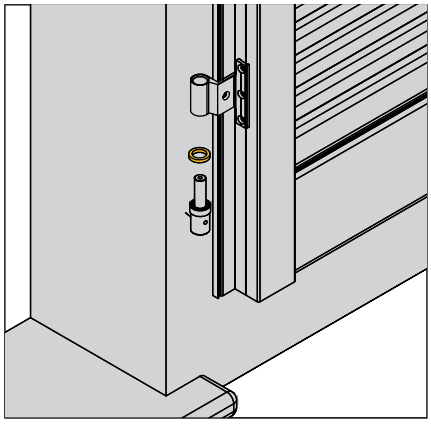

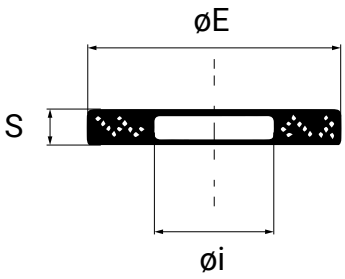

Rondelle
Washers
Rondelles

CODICE	S	øE	øi		NOTE · NOTES
5021	3	18	12,5	50 pz	Nylon grafitato Graphite nylon Nylon grafite
5024	2,5	20,5	12,5	50 pz	
5025	2,5	20,5	14	50 pz	
5029	2,5	20,5	10	50 pz	

FINITURA
FINISHING · FINITION

RAL 9005 — Nero opaco · Black · Noir

2022 • 3022 • 4022 • 5022 • 5026

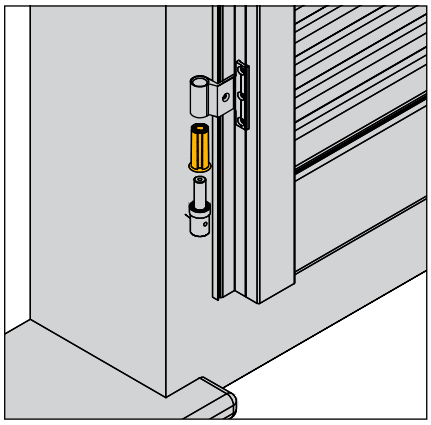

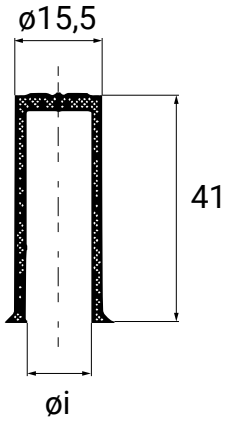

Boccole di adattamento
Fitting bushes
Douilles d'adaptation

CODICE	øi		NOTE · NOTES
2022	9	50 pz	Nylon grafitato · Graphite nylon · Nylon grafite
3022	10	50 pz	
4022	11	50 pz	
5022	12	50 pz	
5026	14	50 pz	

FINITURA
FINISHING · FINITION

RAL 9005 — Nero opaco · Black · Noir

5027 KIT • 5028 KIT

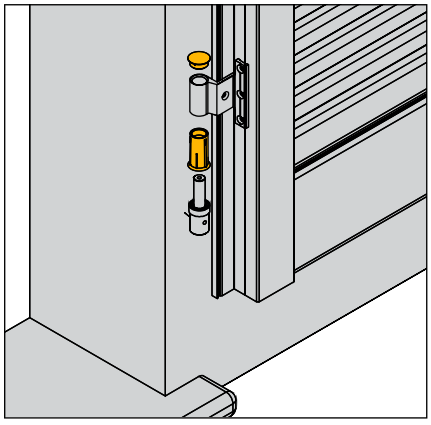

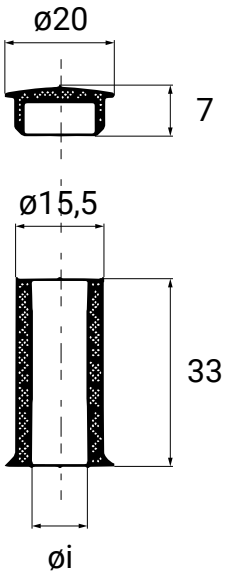

Kit boccola con collarino e tappo a infilare

Kit with bush with collar and pull-out cap

Kit douille avec collier et bouchon amovible

CODICE	øi		NOTE · NOTES
5027 KIT	12	50 pz	Nylon grafitato · Graphite nylon · Nylon grafite
5028 KIT	10	50 pz	

FINITURA
FINISHING · FINITION

RAL 9005 — Nero opaco · Black · Noir

FERMAIMPOSTE

SHUTTER STOPS | ARRÊT AUTOMATIQUE

FERMAIMPOSTE
SHUTTER STOP • ARRÊT AUTOMATIQUE

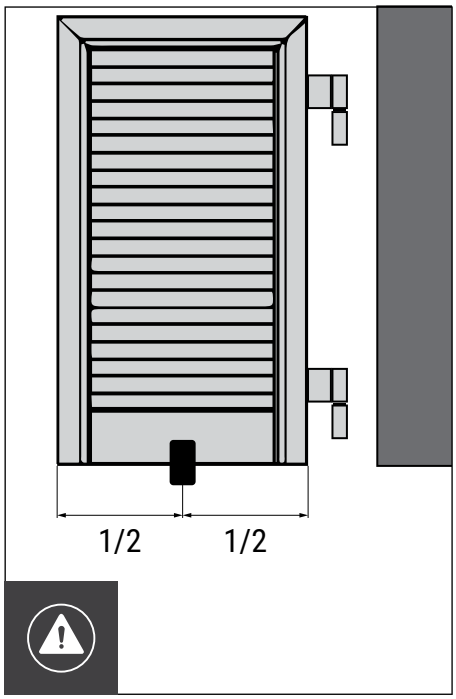

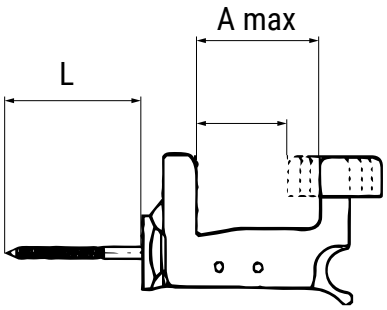

Fermaimposte automatico con vite e ammortizzatore

Automatic shutter stop with shock absorber and screw

Arrêt automatique avec vis et amortisseur

CODICE	L	A min	A max		NOTE · NOTES
93000	70	44	60	25 pz	
93001	120	44	60	25 pz	
93035	150	44	60	25 pz	
93004	70	49	60	25 pz	
93005	120	49	60	25 pz	Senza ammortizzatore
93008	70	85	101	20 pz	Without shock absorber
93009	120	85	101	20 pz	Sans amortisseur
93020	150	85	101	20 pz	
93012	70	109	125	20 pz	
93013	120	109	125	20 pz	
93037	150	109	125	20 pz	
93002	70	44	60	25 pz	
93003	120	44	60	25 pz	
93036	150	44	60	25 pz	
93006	70	49	60	25 pz	Con ammortizzatore
93007	120	49	60	25 pz	With shock absorber
93010	70	85	101	20 pz	Avec amortisseur
93011	120	85	101	20 pz	
93015	70	109	125	20 pz	
93016	120	109	125	20 pz	

FINITURA
FINISHING · FINITION

RAL 9005 — Nero / Black / Noir

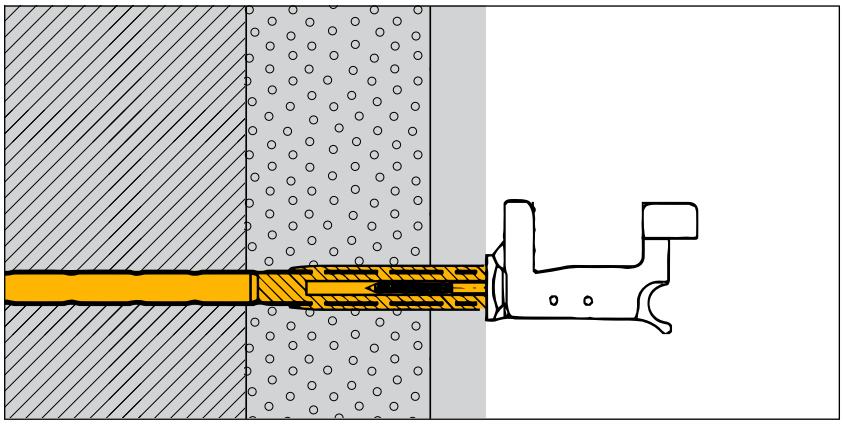

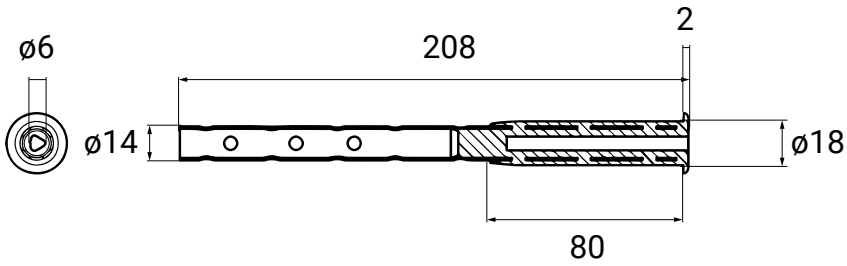

Tassello per fissaggio su cappotto fermaimposta Grillo

External wall plug for “Grillo” shutter stop

Cheville pour fixation arrêt "Grillo" sur capot d’isolation

Consultare la scheda tecnica per la posa
Refer to the technical data sheet for installation
Consulter la fiche technique pour l’instalation

CODICE		NOTE · NOTES
93053	50 pz	

ACCESSORI VARI PER PERSIANE

VARIOUS ACCESSORIES FOR SHUTTERS

DIVERS ACCESSOIRES POUR VOLETS

T.D.

0108
Più sicurezza con il kit “Take-Down”

Consigliamo l’aggiunta del kit di sicurezza Take Down ai cardini Hammer per evitare lo sfilamento delle ante in caso di forte vento o di urti accidentali.

en

MORE SAFETY WITH THE “TAKE DOWN” KIT

We recommend adding the Take Down safety kit to the Hammer pivots to prevent the shutters from slipping in the event of strong wind or accidental impacts.

fr

PLUS DE SÉCURITÉ AVEC LE KIT “TAKE DOWN”

Nous recommandons d’ajouter le kit de sécurité Take Down aux gonds Hammer afin d’empêcher les volets de glisser en cas de vent fort ou d’impact accidentel.

TAKE-DOWN KIT 0108

T.D.

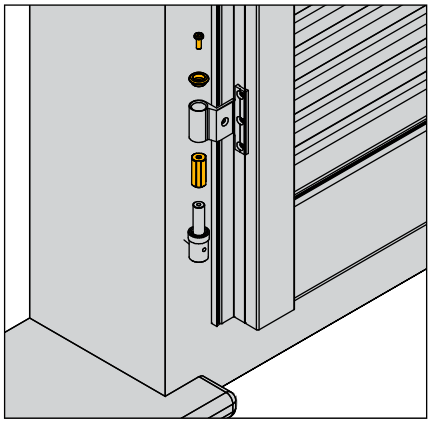

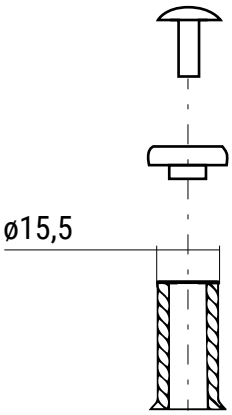

Take-Down Kit antisfilamento anta persiana

Take-Down anti pull-out kit

Kit Take-Down antiglissement vantail de volet, pour gonds Hammer

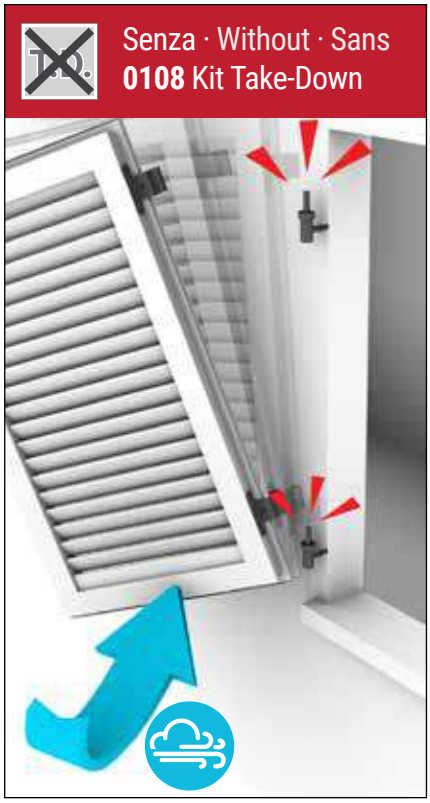

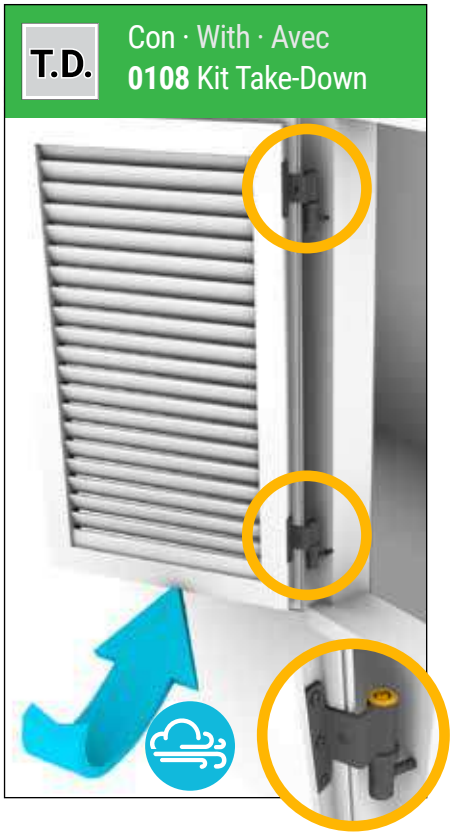

PER CODICI
FOR CODES · POUR CODES

2107
2120
2120 RV
2123
2123 RV
2124
2124 RV
2125 DX-SX
2126
2126 ECC
2127
2127 RV
2133 DX-SX
2140 RV DX-SX
2145 DX-SX
2084
2086
2087
2088
2089

CODICE		NOTE · NOTES
0108	20 pz	

FINITURA
FINISHING · FINITION

RAL 9005 — Nero · Black · Noir

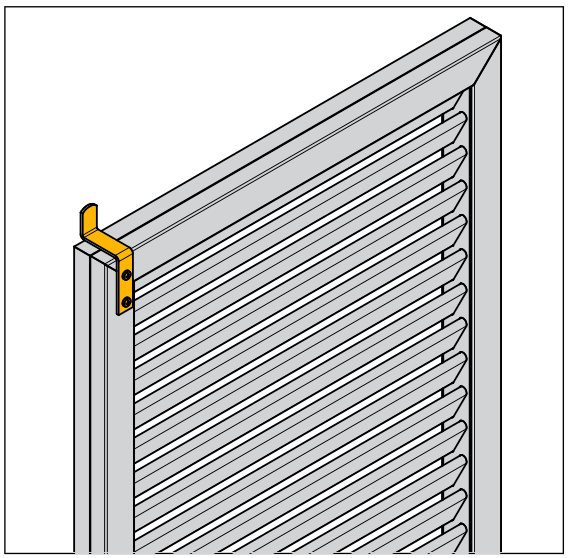

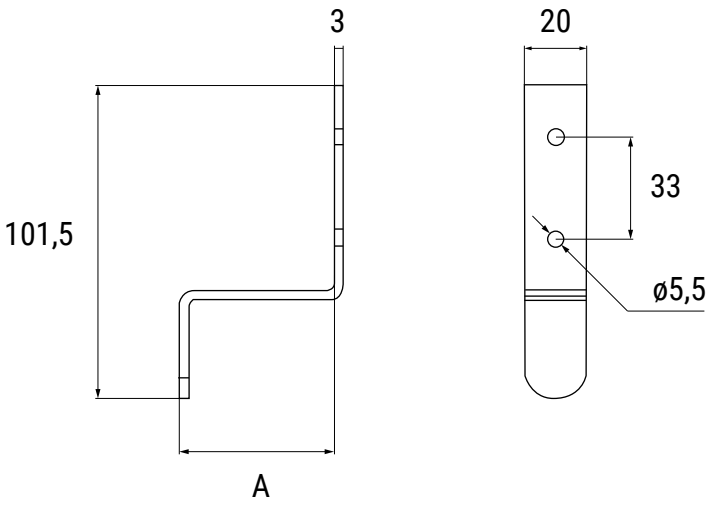

Limitatore di chiusura per persiane alla genovese

Z shaped opening limiter for genovese style shutters

Limiteur de fermeture pour volets à la génoise

FINITURA
FINISHING · FINITION

Verniciatura a polvere
Powder coated
Revetement en poudre

RAL 9005	Nero opaco	Black · Noir
Alluminio	Grezzo	Raw · Brut
Altri RAL Other RAL Autre RAL	Su richiesta con: On request with: Sur demande avec:	
	Servizio colore Colour service Service couleur	

CODICE	A		NOTE · NOTES
5019	50	100 pz	Alluminio · aluminium · aluminium
5019.A	33	100 pz	Alluminio · aluminium · aluminium

0114

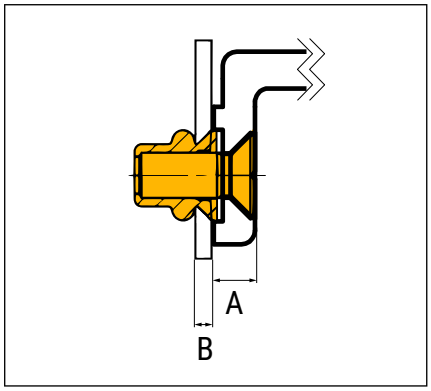

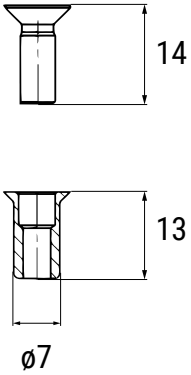

ESEMPIO · EXAMPLE · EXEMPLE

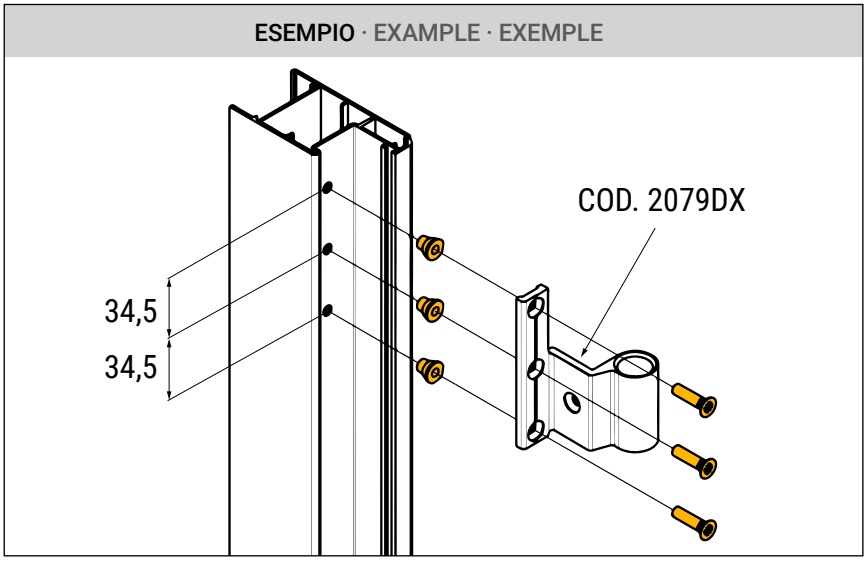

CODICE	B	A		NOTE · NOTES
0114	1,5 - 3,8 mm	Max 6 mm	1 Kit	Alluminio · Aluminium

Kit di fissaggio (20 inserti + 20 viti inox M5)

Fixing kit (20 inserts + 20 stainless steel M5 screws)

Kit pour fixation (20 inserts + 20 vis M5 en acier inox)

NX-5

CODICE		NOTE · NOTES
NX-5	1 pz	

Rivettatrice per Cod. 0114
Riveter for Cod. 0114
Riveter pour Cod. 0114

Accessori per persiane
note tecniche

AVVERTENZE:
Hammer s.r.l. si riserva la facoltà di apportare modifiche ai prodotti presentati in questo catalogo in qualsiasi momento, senza obbligo di preavviso.
I disegni e i suggerimenti di posa possono anch'essi subire modifiche.
L'impiego dei prodotti diverso rispetto a quello presentato nel catalogo o eventuali modifiche apportate agli stessi da parte dell'installatore, comportano la perdita della garanzia.
Modifiche tecniche ai prodotti possono essere apportate esclusivamente attraverso il Servizio "su misura" e comunque dopo il parere positivo dell'ufficio tecnico Hammer.

NOTE SULL'IMPIEGO:
La funzione degli accessori è quella di aprire e chiudere le ante persiana in alluminio e di bloccarle una volta aperte o chiuse.
Tali accessori vengono suddivisi in:

- CARDINI A MURO a tassellare, per resine chimiche, da interno mazzetta, a piastra
- CARDINI SU TELAIO a piastra
- BANDELLE/CERNIERE/MEZZISQUADRI/SQUADRI/RINFORZI su anta
- ASTINE e CERNIERE per sportello anta alla genovese e alla toscana
- SPAGNOLETTE per chiusura ante
- FERMAPERSIANA per bloccaggio ante aperte
- KIT DI FISSAGGIO su anta e su telaio
- ACCESSORI di adattamento per agevolare l'abbinamento tra gli accessori

In presenza di vento superiore a 60km/h raccomandiamo di lasciare chiuse le ante.
Raccomandiamo di impiegare esclusivamente i fermaimposte presenti a catalogo Hammer (in particolare per il cardine da interno Cod. 2126 e 2126ECC).

NOTE SUL FISSAGGIO DEGLI ACCESSORI:

- Su anta e su telaio: tutti gli accessori hanno forature da ø5 a ø6mm; il cliente, a seguito verifica dello spessore del profilo da perforare, può scegliere tra viti autoperforanti o autofilettanti a norme UNI/ISO; può utilizzare il kit di fissaggio 0114 a deformazione con viti metriche; può altresì usare rivetti a strappo idonei;
- Su muro: per il fissaggio dei cardini e dei fermapersiana il Cliente deve scegliere tra tasselli e/o resine chimiche presenti in commercio idonei al laterizio di ancoraggio, prediligendo tassellature speciali in caso di cappotto isolante.

NOTE SUI TRATTAMENTI SUPERFICIALI:
Tutti gli accessori Hammer sono trattati per assicurare la massima resistenza ai graffi, all'azione degli agenti atmosferici ed alla corrosione negli ambienti ad elevato grado di salinità come le località costiere. I perni realizzati in acciaio inossidabile INOX AISI 304 sono inattaccabili alla ruggine. Le boccole e le rondelle di adattamento di corredo a tutti i cardini sono in Nylon Grafitato e offrono il duplice vantaggio di coprire totalmente il perno di rotazione e di ridurre l'attrito tra occhione di rotazione ed il perno stesso.
Il materiale di base di cui sono costituiti gli accessori Hammer è l'alluminio estruso EN AW-6060, che già di per se è sinonimo di inattaccabilità dalla ruggine. Su tutti i nostri accessori eseguiamo un ciclo di vibrofinitura (burattatura) ed un pretrattamento di fosfosgrassaggio prima di eseguire la verniciatura a polvere termoindurente come previsto dalle specifiche QUALICOAT. Su tutti gli articoli realizzati in acciaio eseguiamo un ulteriore pretrattamento protettivo di zincatura elettrolitica.
Per la manutenzione degli accessori per persiane Hammer raccomandiamo un semplice risciacquo con acqua ed una periodica lubrificazione. Per maggiori informazioni consultare le schede tecniche dei prodotti richiedendole ad Hammer s.r.l. o collegandosi al sito www.hammer.biz.

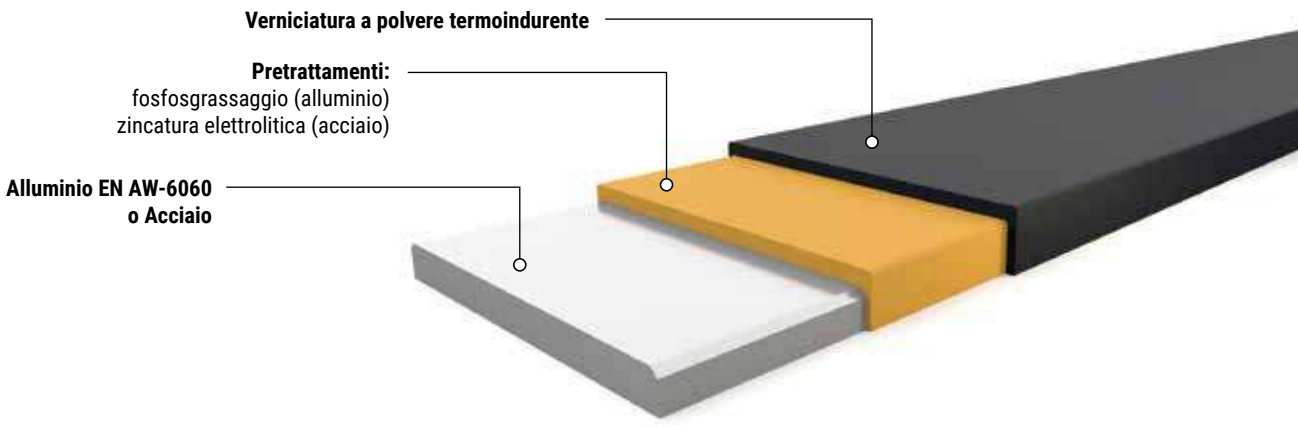

Shutter accessories technical notes

WARNING:
Hammer s.r.l. reserves the right to make any and all changes to the products at its sole discretion without notice to You.
Technical drawings and fitting suggestions are also subject to change.
The use of our products other than in strict accordance with the guidelines provided in this catalogue, or any modification by the fitter, will void the warranty.
Technical modifications to our products can only be made through our "Made To Measure" service and only with the authorization of our Technical Office.

USAGE NOTES:
The function of the shutter accessories is to open and close the aluminium shutters and to block them once opened or closed.
Such accessories are classified as follows:

- WALL MOUNTED PIVOTS (screw anchor, chemical anchor, rabbeting, plate mounted)
- FRAME MOUNTED PIVOTS (plate mounted)
- SHUTTER STRAPS/HINGES/MIDDLE HINGES/STRAIGHT HINGES/REINFORCEMENTS
- SHUTTER RODS AND HINGES for genovese and tuscan style opening hatches
- ESPAGNOLETTES to keep the shutters closed
- SHUTTER STOPPERS to keep the shutters open
- FIXING KITS (for shutter or frame)
- FITTING ACCESSORIES to help coupling different accessories

If wind is blowing at more than 60 kph we strongly recommend to keep the shutters closed.
We also recommend to use only the shutter stops listed in the Hammer catalogue (especially for the internal pivots 2126 e 2126ECC).

FITTING NOTES:

- Shutter and frame mounting: all the accessories have ø5 to ø6mm holes; after checking the profile's thickness, the user can choose between UNI/ISO self-drilling or self-tapping screws; or he can use the 0114 fixing kit with deformable aluminium inserts and metric screws or also suitable pull rivets.
- Wall mounting: fixing of pivots and shutter stoppers requires screw anchors and/or chemical resins suitable to the wall, as well as special plugging in presence of external insulation.

SURFACE TREATMENT NOTES:
Hammer accessories are surface-treated to ensure maximum strength again scratches, action of atmospheric agents and corrosion in high salinity environments such as coastal areas. Pins made in INOX AISI 304 stainless steel are resistant to rust. Fitting bushings and washers included in our pivots are made of black nylon and offer a twofold advantage: they fully cover the pin and reduce friction.
The basic material of Hammer accessories is EN AW-6060 extruded aluminium, which means they are resistant to rust. Our accessories are subjected to a vibratory finishing cycle and a phospho-degreasing pretreatment before being thermosetting powder coated, as per QUALICOAT specifications. All steel accessories get another protection pretreatment through electrolytic zinc-plating.
For a good maintenance of our accessories we recommend a simple water rinse and a periodical lubrication. For more information, please ask Hammer s.r.l. for technical data sheets or visit www.hammer.biz.

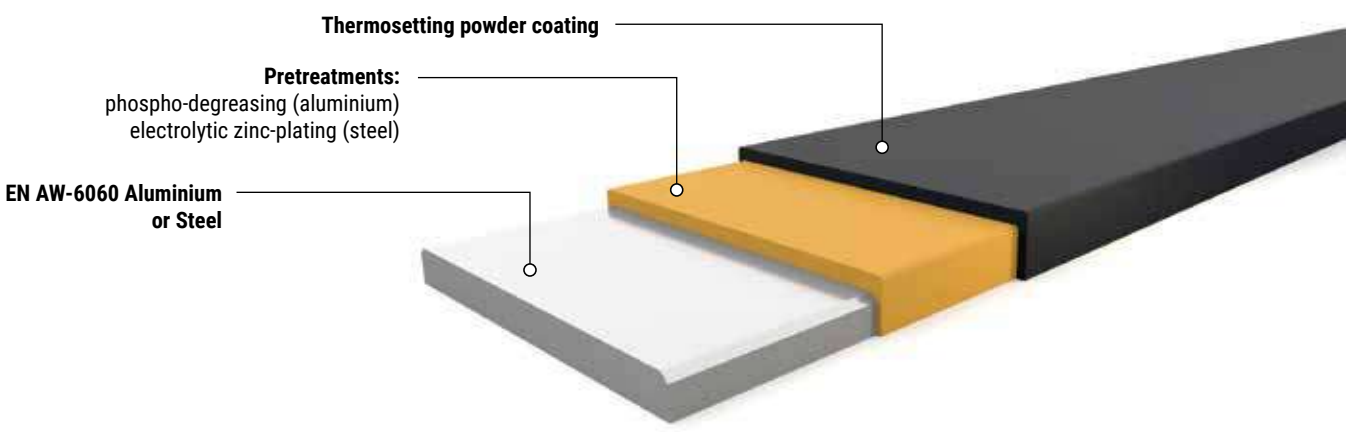

Accessoires pour volets mentions techniques

AVERTISSEMENTS GÉNÉRAUX:
Hammer S.r.l. se réserve le drot d'apporter des modifications aux produits présentés dans ce catalogue à tout moment et sans préavis.
Les dessins et les suggestions d'installations peuvent également être modifiés.
L'utilisation des produits différente de celle présentée dans le catalogue ou les modifications apportées par l'installateur entraînent l'annullation de la garantie.
Les modifications techniques des produits ne peuvent être effectuées qu'à travers du service "sur mesure" et en tout cas après l'avis favorable du bureau technique de Hammer.

NOTES D'EMPLOI:
Les accessoires ont la function d'ouvrir et de fermer les volets en aluminium e de les bloquer lorsqu'ils sont ouverts ou fermés.
Ces accessoires sont divisés en:

- GONDS MURALS à brancher, pour résines chimiques, intérieurs, sur platine
- GOND SUR CADRE avec platine
- PENTURES/CHARNIÈRES/TÉS/ÉQUERRES/PENTURES pour équerres de volet
- PORTISOLS et CHARNIÈRES pour volet articulé à la génoise et à la toscane
- ESPAGNOLETTES pour fermeture des volets
- ARRÊT POUR VOLETS pour blocage des volets ouverts
- KIT POUR FIXATION sur volet et sur cadre
- ACCESSOIRES d'adaptation qui facilitent l'appariement des accessoires

En cas de vent supérieur à 60 km/h, nous vous recommandons de laisser les volets fermés.
Nous vous recommandons d'utiliser uniquement les arrêts pour volets fournis dans le catalogue Hammer (en particulier pour le gond mural Cod. 2126 et 2126ECC).

NOTES SUR LA FIXATION DES ACCESSOIRES:

- Sur volet et sur cadre: tous les accessoires ont des trous de pose de ø5 à ø6mm; le client, après avoir vérifié l'épaisseur du profil à percer, peut choisir entre des vis autoperceuses ou autotaradeuses conformes aux normes UNI/ISO; il peut utiliser le kit de fixation 0114 déformable avec des vis métriques; il peut utiliser aussi des rivets aveugles appropriés.
- Sur mur: pour fixer les gonds et les arrêts pour volets le client doit choisir entre les chevilles et/ou les résines chimiques sur le marché appropriées pour les briques d'ancrage, en préférant les tassellations spéciales en cas de couche d'isolation.

NOTES SUR LES TRAITEMENTS DE SURFACE:
Tous les accessoires Hammer sont traités pour assurer une résistance maximale aux rayures, aux agents atmosphériques et à la corrosion dans les environnements avec degré de salinité élevé, tels que les zones côtières. Les pivots en acier inox AISI 304 sont résistants à la rouille. Les douilles et les rondelles d'adaptation fournies avec toutes les gonds sont en nylon graphité et offrent le double avantage de recouvrir complètement le pivot et de réduire la friction entre l'anneau de rotation et le pivot lui-même.
Le matériel de base des accessoires Hammer est l'aluminium extrudé EN AW-6060, synonyme d'étanchéité à la rouille. Sur tous nos accessoires nous effectuons un cycle de finitions de surface (blutage) et un prétraitement au phosphodégraissage avant de réaliser le revêtement en poudre thermodurcissable conformément aux spécifications QUALICOAT. Sur tous les articles en acier, nous effectuons un autre prétraitement de galvanization électrolytique. Pour la maintenance des accessoires pour volets Hammer, nous recommandons de les rincer tous simplement avec de l'eau et de les lubrifier périodiquement. Pour obtenir de plus amples informations, consultez les fiches techniques en les demandant à Hammer S.r.l. ou visitez le site www.hammer.biz.

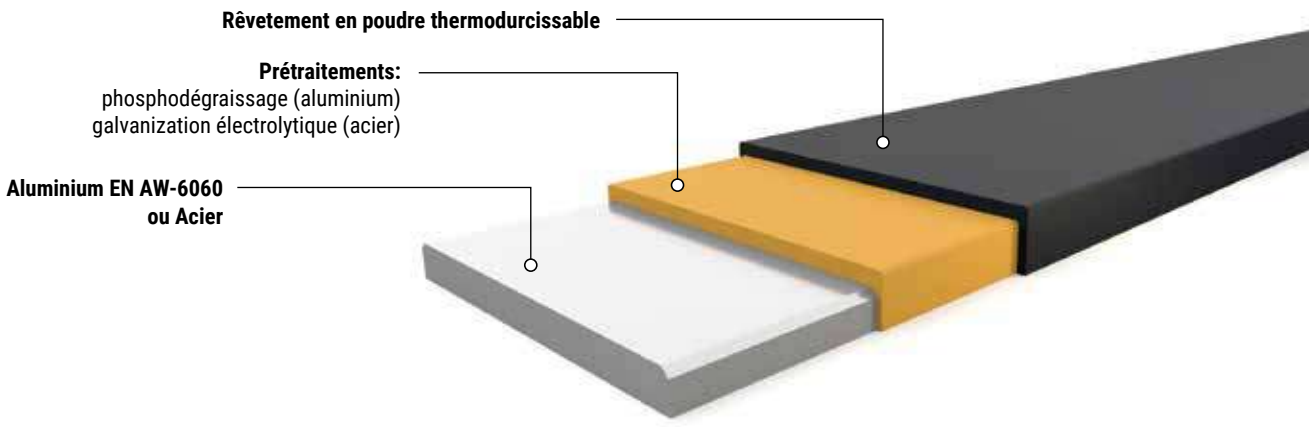

Condizioni generali di contratto

1.Definizioni

1.1 I termini definiti in questa Clausola avranno nel Contratto il significato appresso indicato:

"Catalogo" indica il documento che elenca i prodotti venduti da Hammer e ne descrive le caratteristiche tecniche;

"CGC" indica i presenti termini e condizioni generali che disciplinano il rapporto di compravendita dei Prodotti tra Hammer e il Compratore;

"Compratore" indica il soggetto identificato nella Conferma d'Ordine quale acquirente dei Prodotti;

"Conferma d'Ordine" indica il modulo di conferma acquisto che contiene i dati del Compratore, nonché, *inter alia*, tipologia, quantità e prezzi dei Prodotti venduti da Hammer al Compratore e regolato dalle CGC;

"Contratto" significa congiuntamente la Conferma d'Ordine e le CGC;

"Forza Maggiore" indica ogni evento che (i) ostacola, ritarda o impedisce a una Parte di eseguire uno dei suoi obblighi, (ii) è al di là di ogni ragionevole controllo di questa Parte, (iii) è imprevedibile, (iv) si verifica senza colpa o negligenza della Parte affetta, (v) pur utilizzando una ragionevole diligenza, la Parte affetta non può impedire;

"Hammer" indica Hammer S.r.l., con sede legale in Montegrosso d'Asti (AT), Via della Guardia n. 19, Partita IVA n. 00094860053, iscritta al Registro delle Imprese di Asti, REA n. AT-46448;

"Listino Prezzi Hammer" indica il documento che elenca i prezzi applicati da Hammer per la vendita dei Prodotti;

"Parte" significa Hammer o il Compratore, a seconda del contesto, e **"Parti"** significa Hammer e il Compratore congiuntamente;

"Prezzo" indica il corrispettivo per la vendita dei Prodotti indicato nella Conferma d'Ordine;

"Prodotti Hammer" indica i beni di cui al Catalogo oggetto di vendita descritti nella Conferma d'Ordine.

2. Efficacia delle CGC

2.1 Le CGC sono vincolanti per le Parti e si sostituiscono e subentrano a eventuali altre clausole generali o altri formulari del Compratore.

2.2 Le CGC si applicano a tutte le Conferme d'Ordine intervenute tra Hammer e il Compratore nel periodo di validità del Listino Prezzi Hammer.

2.3 Nel caso in cui le CGC siano in contrasto con le pattuizioni presenti nella Conferma d'Ordine, tali pattuizioni prevarranno sulle CGC.

3. Catalogo e Listino Prezzi Hammer

3.1 Il Compratore dichiara espressamente di aver preso visione del Catalogo e del Listino Prezzi Hammer, e di accettare i contenuti di tali documenti.

3.2 Il Compratore riconosce che il Listino Prezzi Hammer potrebbe essere composto da uno o più documenti a seconda della tipologia di Prodotti.

3.3 Hammer si riserva il diritto di variare in qualunque momento e senza preavviso sia il Catalogo e le caratteristiche dei singoli beni ivi descritti al fine di adeguarli a esigenze di natura normativa, tecnica o commerciale, e il Listino Prezzi Hammer.

4. Oggetto

4.1 Hammer si impegna a vendere al Compratore, che si impegna ad acquistare, i Prodotti ai termini e condizioni tutti indicati nella Conferma d'Ordine e nelle CGC.

5. Imballaggio, trasporto e consegna

5.1 Hammer si impegna a imballare i Prodotti con materiale idoneo al trasporto.

5.2 Le Parti convengono che la consegna del Prodotto avviene EXW sede di Hammer (Incoterms 2010).

5.3 Hammer si riserva il diritto di consegnare i Prodotti tramite consegne parziali.

6. Prezzo

6.1 Il Compratore si impegna a versare a Hammer il Prezzo secondo le modalità individuate nella Conferma d'Ordine.

7. Garanzie

7.1 Hammer garantisce che i Prodotti sono:

(a) idonei allo scopo cui sono destinati;

(b) fabbricati in modo accurato, diligente e secondo i più alti standard di settore;

(c) conformi a tutti i requisiti prescritti dalla legge applicabile.

7.2 Il periodo di garanzia per evizione e per vizi e difetti dei Prodotti è pari a dodici (12) mesi dalla data di consegna dei Prodotti.

7.3 Il Compratore è tenuto a denunziare a Hammer i vizi dei Prodotti entro 8 giorni di calendario dalla scoperta a pena di decadenza. I particolari difettosi dovranno essere resi a Hammer, unitamente alla prova di acquisto (fattura e bolla di vendita). Hammer, a seguito della segnalazione ricevuta, si riserva di effettuare una propria valutazione sulla base dei campioni forniti e, ove necessario, di un sopralluogo.

7.4 Nessun agente, distributore o altro intermediario di Hammer è autorizzato a offrire garanzie ulteriori rispetto a quelle contenute delle CGC.

8. Limitazioni di responsabilità

8.1 Il Compratore riconosce che Hammer non è in alcun caso responsabile per difetti o danni causati da (i) uso negligente dei Prodotti, (ii) installazione dei Prodotti effettuata da personale non attivo nel settore dei serramenti, (iii) mancata manutenzione dei Prodotti, (iv) riparazioni, sostituzioni di singoli componenti o manutenzioni effettuate da soggetti non autorizzati da Hammer, (v) uso o manutenzione dei Prodotti non conforme a quanto indicato nella documentazione tecnica e (vi) uso di ricambi o materiali di consumo non forniti da Hammer.

8.2 Il Compratore riconosce espressamente che Hammer non è in alcun caso responsabile per danni, risarcimento o indennità nei seguenti casi:

(a) perdite di produzione o profitti o costi o danni indiretti causati dai vizi o dal malfunzionamento del Prodotto;

(b) utilizzo del Prodotto per scopi diversi da quelli cui il Prodotto è destinato.

8.3 Limitatamente alle finiture superficiali, la garanzia non è applicabile in caso di difetti sopravvenuti, in particolare nel caso di finiture o superfici che abbiano mutato la loro condizione originaria a seguito di: (i) utilizzo di spazzole e/o prodotti abrasivi o aggressivi per la pulizia, (ii) danni causati da graffi o abrasioni, (iii) in caso di alterazioni, installazioni improprie, atti vandalici e in ogni caso di non corretto utilizzo, (iv) danni da fuoco o altri eventi accidentali, (v) mancata manutenzione come da indicazioni di Hammer, (vi) applicazione in ambienti salini, (vii) esposizione a solventi, agenti chimici o ad ambienti chimicamente aggressivi.

8.4 Nei limiti massimi previsti dalla legge, la responsabilità di Hammer è in ogni caso limitata, per ogni Conferma d'Ordine, al Prezzo.

9. Riserva di proprietà

9.1 Ai sensi e per gli effetti di cui all'art. 1523 c.c.:

(a) la vendita dei Prodotti Hammer si intende effettuata con riserva di proprietà di Prodotti Hammer in capo a Hammer fino all'integrale pagamento del Prezzo;

(b) i rischi sui Prodotti Hammer e la responsabilità per perimento, danno o altre perdite dei Prodotti Hammer sono in capo al Compratore dal momento della consegna dei Prodotti Hammer.

9.2 Il Compratore, fino al passaggio di proprietà dei Prodotti Hammer, non potrà alienare o comunque disporre dei Prodotti Hammer senza il consenso di Hammer.

9.3 Il Compratore si impegna a mantenere i Prodotti Hammer in perfetto stato. La manutenzione ordinaria e straordinaria dei Prodotti Hammer è a carico del Compratore.

9.4 Hammer ha il diritto, in qualsiasi momento e a proprie spese, di ispezionare i Prodotti Hammer per verificarne lo stato. Le ispezioni non devono ledere il diritto del Compratore al normale uso dei Prodotti Hammer.

9.5 In caso di risoluzione del Contratto per inadempimento del Compratore, Hammer potrà trattenere, a titolo di indennità, le rate di pagamento già percepite, fatto salvo il maggior danno.

10. Risoluzione

10.1 In caso di inadempimento di una delle Parti rispetto alle obbligazioni assunte con il Contratto, l'altra Parte potrà risolvere il Contratto ai sensi e per gli effetti di cui all'art. 1454 c.c. se la Parte inadempiente non vi ha posto rimedio entro quindici (15) giorni di calendario dal ricevimento della lettera di diffida che specifichi la natura dell'inadempimento.

11. Cessione del Contratto

11.1 Il Compratore non potrà trasferire o cedere, in tutto o in parte, nessuno dei diritti e/o obblighi previsti nel Contratto senza il preventivo consenso scritto di Hammer.

11.2 Il Compratore presta sin da ora il proprio consenso affinché Hammer ceda, in tutto o in parte, il Contratto o i diritti e/o gli obblighi previsti nel Contratto. A tal fine, il Compratore, non appena richiesto da Hammer, dovrà tempestivamente porre in essere tutti quegli adempimenti che dovessero essere necessari al fine della cessione del Contratto.

11.3 Hammer potrà rendere note tutte le informazioni in suo possesso relative al Contratto, incluse quelle relative alla sua negoziazione, nonché quelle relative al Compratore che si rendano necessarie al fine della cessione del Contratto.

12. Forza maggiore

12.1 Qualora si verifichi un evento di Forza Maggiore, la Parte cui è impedita l'esecuzione dei propri obblighi dovrà comunicarlo all'altra Parte entro cinque (5) giorni di calendario fornendo tutti i particolari rilevanti e dovrà fare tutto il possibile per porre immediatamente rimedio alla situazione.

12.2 Nessuna Parte sarà responsabile di un eventuale inadempimento degli obblighi previsti a proprio carico dal Contratto nella misura in cui l'adempimento sia stato ostacolato o ritardato o impedito da un evento di Forza Maggiore comunicato in conformità alla presente Clausola e il tempo di esecuzione dell'obbligo/degli obblighi impedito(i) sarà posticipato di conseguenza.

13. Disposizioni finali

13.1 Il Contratto costituisce la manifestazione integrale di tutte le intese e gli accordi intercorsi tra le Parti in relazione al suo oggetto e costituisce l'unica fonte di diritti e doveri tra le stesse, superando e annullando ogni eventuale precedente accordo verbale, scritto e/o concluso attraverso fatti concludenti.

13.2 Ciascuna delle Parti dichiara di non aver fatto affidamento su alcuna dichiarazione pre-contrattuale al momento di concordare la sottoscrizione del Contratto.

13.3 Qualsiasi modifica o integrazione al Contratto non sarà valida, efficace e vincolante ove non risulti da atto scritto e firmato dalle Parti e in particolare dalla Parte nei cui confronti la stessa viene invocata.

13.4 L'eventuale tolleranza di una delle Parti ai comportamenti dall'altra, posti in essere in violazione delle disposizioni contenute nel Contratto, non costituisce rinuncia ai diritti derivanti dalle disposizioni violate, né al diritto di esigere l'esatto adempimento di tutti i termini e di tutte le condizioni ivi previste.

13.5 I diritti e i rimedi qui inclusi non hanno carattere esclusivo, ma si aggiungono agli altri diritti e rimedi disponibili secondo la legge applicabile.

13.6 Le rubriche delle singole clausole sono state poste al solo scopo di agevolare la lettura del Contratto e, pertanto, di essi non dovrà essere tenuto alcun conto ai fini della interpretazione dello stesso.

13.7 Se una delle disposizioni del Contratto fosse giudicata nulla o inapplicabile da una corte o da altra autorità competente, tale disposizione dovrà ritenersi cancellata dal Contratto e le rimanenti disposizioni del Contratto rimarranno e continueranno a rimanere pienamente valide ed efficaci. Le Parti pertanto dovranno negoziare in buona fede al fine di concordare i termini di una disposizione reciprocamente soddisfacente che sostituisca quella giudicata nulla e inapplicabile. Nel caso in cui non si trovi l'accordo su una nuova disposizione, il Contratto resterà valido ed efficace salvo che la disposizione nulla non fosse di essenziale importanza per almeno una delle Parti da poter ragionevolmente desumere che le Parti non avrebbero sottoscritto il Contratto senza la disposizione nulla.

14. Legge applicabile e Foro Competente

14.1 Le Parti convengono espressamente che il Contratto è disciplinato esclusivamente dalla Legge Italiana senza avere riguardo alle norme in materia di conflitto di leggi di questo ordinamento ed escludendo l'applicabilità della Convenzione sui Contrati per la Vendita Internazionale di Beni Mobili del 1980.

14.2 Le Parti convengono espressamente che ogni controversia relativa alla validità, esecuzione o risoluzione del Contratto sarà sottoposta alla giurisdizione italiana e, in particolare, alla competenza esclusiva del Foro di Asti.

Compratore:
Firmatario:
Titolo:
Luogo:
Data:

Ai sensi e per gli effetti degli artt. 1341 e 1342 c.c., il Compratore espressamente accetta le seguenti clausole: Clausola 3 (Catalogo e Listino Prezzi Hammer), Clausola 8 (Limitazioni di Responsabilità), Clausola 11 (Cessione del Contratto), Clausola 14 (Legge applicabile e Foro Competente).

Compratore:
Firmatario:
Titolo:
Luogo:
Data:

General terms and conditions of sale

1. Definitions

1.1 The terms defined in this clause will have the following meaning in the Contract:

"Catalog" means the document that lists the products sold by Hammer and describes their technical characteristics;

"GTCs" means these general terms and conditions of sale governing the purchase and sale relationship of the Products between Hammer and the Buyer;

"Buyer" means the person identified in the Order Confirmation as the purchaser of the Products

"Order Confirmation" means the purchase confirmation form which contains the Buyer's data, as well as, inter alia, the type, quantity and prices of the Products sold by Hammer to the Buyer and regulated by the GTCs;

"Contract" means jointly the Order Confirmation and the GTCs;

"Force Majeure" means any event that (i) obstructs, delays or prevents a Party from performing one of its obligations, (ii) is beyond any reasonable control of such a Party, (iii) is unforeseeable, (iv) occurs without fault or negligence on the affected Party, (v) cannot be prevented by the affected Party, although acting with reasonable care and due diligence;

"Hammer" means Hammer Srl, with its registered office in Montegrosso d'Asti (AT), Via della Guardia n. 19, VAT number n. 00094860053, registered in the Asti Register of Companies, REA n. AT-46448;

"Hammer Price List" means the document that lists the prices applied by Hammer for the sale of the Products;

"Party" means Hammer or the Buyer, depending on the context, and **"Parties"** means Hammer and the Buyer jointly;

"Price" means the price for the sale of the Products indicated in the Order Confirmation;

"Hammer Products" means the goods referred to in the Catalog to be sold according Order Confirmation, as described therein.

2. Effectiveness of the GTCs

2.1 The GTCs are binding for the Parties and supersede and replace and all prior understanding and agreements, in whatever form regarding the subject matter, as well as any other form pre-arranged by the Buyer.

2.2 The GTCs apply to all Order Confirmations intervened between Hammer and the Buyer during the validity period of the Hammer Price List.

2.3 In the event that the GTCs are in conflict with the provisions contained in the Order Confirmation, the latter will prevail over the GTCs.

3. Hammer Catalog and Price List

3.1 The Buyer expressly declares to have read the Catalog and the Hammer Price List, and to accept the contents of these documents.

3.2 The Buyer acknowledges that the Hammer Price List could be composed of one or more documents depending on the type of Products.

3.3 Hammer reserves the right to change at any time and without notice both the Catalog and the characteristics of the individual goods described therein - in order to adapt them to regulatory, technical or commercial requirements - and the Hammer Price List.

4. Object

4.1 Hammer undertakes to sell the Products to the Buyer, and The Buyer undertakes to purchase, according to all terms and conditions set forth in the Order Confirmation and in the GTCs.

5. Packaging, Transport, and Delivery

5.1 Hammer undertakes to pack the Products with material suitable for transport.

5.2 The Parties agree that the delivery of the Product takes place EXW headquarters of Hammer (Incoterms 2010).

5.3 Hammer reserves the right to deliver the Products by partial deliveries.

6. Price

6.1 The Buyer undertakes to pay Hammer the Price according to the methods specified in the Order Confirmation.

7. Warranties

7.1 Hammer warrants that the Products are:

(a) fit for the purpose for which they are intended;

(b) manufactured accurately, diligently and according to the highest industry standards;

(c) compliant with all the requirements prescribed by applicable law.

7.2 The warranty period for avoidance and defects of the Products is twelve (12) months from the date of delivery of the Products.

7.3 The Buyer is required to report to Hammer the defects of the Products within 8 calendar days from the discovery, on pain of loss of such a right.

7.4 Defective parts must be returned to Hammer, together with proof of purchase (invoice and sales note). Hammer, following the report received, reserves the right to make its own assessment based on the samples provided and, where necessary, an inspection.

7.5 No agent, distributor or other intermediary of Hammer is authorized to offer any warranty other than those contained in the GTCs.

8. Limitations of Liability

8.1 The Buyer acknowledges that Hammer is in no case liable for defects or damage caused by (i) negligent use of the Products, (ii) installation of Products by personnel not active in the window industry, (iii) failure to maintain the Products, (iv) repairs, replacement of individual components or maintenance carried out by persons not authorized by Hammer, (v) use or maintenance of the Products that does not comply with the indications in the technical documentation and (vi) use of spare parts or consumables not supplied by Hammer.

8.2 The Buyer expressly acknowledges that Hammer is in no case liable for damages, compensation or indemnity in the following cases:

(a) losses regarding production or profits, as well as indirect costs or damages caused by defects or product malfunction;

(b) use of the Product for purposes other than those for which the Product is intended

8.3 With regard to surface finishes only, the warranty is not applicable in the event of unexpected defects, in particular in the case of finishes or surfaces that have changed their original condition as result of: (i) use of brushes and / or abrasive or aggressive products for cleaning, (ii) damage caused by scratches or abrasions, (iii) alterations, improper installations, vandalism and in any case incorrect use, (iv) fire damage or other accidental events, (v) non-maintenance, against Hammer's indications, (vi) application in saline environments, (vii) exposure to solvents, chemicals or to chemically aggressive environments.

8.4 Within the maximum limits established by law, Hammer's liability is in any case limited to the Price, for each Order Confirmation.

9. Retention of Title

9.1 Pursuant to Article 1523 of the Italian Civil Code:

(a) the sale of Hammer Products is understood to be carried out with Hammer Products under the ownership of Hammer until full

payment of the Price;
(b) the risks on the Hammer Products and the responsibility for loss, damage or other losses of Hammer Products pass to the Buyer from the moment of delivery of the Hammer Products.

9.2 Until the transfer of ownership of the Hammer Products is completed, the Buyer is not allowed to sell or otherwise dispose of the Hammer Products without Hammer's consent.

9.3 The Buyer undertakes to keep the Hammer Products in perfect condition. Ordinary and extraordinary maintenance of Hammer Products is the Buyer's responsibility.

9.4 Hammer has the right, at any time and at its own expense, to inspect the Hammer Products to verify their status. Inspections have not to adversely affect the Buyer's right to normal use of Hammer Products.

9.5 In the event of termination of the Contract due to default by the Buyer, Hammer may withhold, by way of indemnity, the payment installments already received, without prejudice for compensation for damages.

10. Termination

10.1 In the event of default by one of the Parties with respect to the obligations deriving from the Contract, the other Party may terminate the Contract pursuant to Article 1454 of the Italian Civil Code, provided that the defaulting Party has not remedied it within fifteen (15) calendar days of receipt of the letter of formal notice specifying the nature of the breach of Contract.

11. Transfer of the Contract

11.1 The Buyer is not allowed to transfer or assign, in whole or in part, any of the rights and / or obligations provided for in the Contract without the prior written consent of Hammer.

11.2 The Buyer hereby gives his consent for Hammer to transfer, in whole or in part, the Contract or the rights and / or obligations provided for in the Contract. To this end, the Buyer, as soon as requested by Hammer, has to promptly carry out all those obligations that may be necessary for the purpose of the transfer of the Contract.

11.3 Hammer may disclose all the information in its possession relating to the Contract, including those relating to its negotiation, as well as those relating to the Buyer which are necessary for the purpose of the transfer of the Contract.

12. Force Majeure

12.1 In the event of a Force Majeure event, the Party whose performance of its obligations is prevented has to notify the other Party within five (5) calendar days providing all relevant details and has to do everything possible to immediately remedy the situation.

12.2 No Party will be liable for any non-fulfillment of the obligations provided for by the Contract to the extent that the fulfillment has been hindered or delayed or prevented by a Force Majeure event communicated in accordance with this Clause. The deadline to perform will be postponed accordingly.

13. Final Provisions

13.1 The Contract constitutes the entire manifestation of all the understandings and agreements between the Parties in relation to its object and constitutes the only source of rights and obligations between them, superseding and replacing any previous understanding and agreement in verbal and written, or otherwise reached through facta concludentia.

13.2 Each Party acknowledges that it has not relied on any pre-contractual declaration when agreeing to sign the Contract.

13.3 Any modification or integration to the Contract will not be valid, effective and binding unless it is made in writing and signed by both Parties, in particular by the Party against which such a modification or integration is invoked.

13.4 The possible tolerance of one of the Parties to the conduct of the other Party, which result in a violation of the provisions contained in the Contract, does not constitute a waiver of the rights deriving from the violated provisions, nor the right to demand the exact fulfillment of all the terms and all the conditions provided therein.

13.5 The rights and remedies included herein are not exclusive in nature, but are in addition to the other rights and remedies available under applicable law.

13.6 The headings of the individual Clauses have been set aside for the sole purpose of facilitating the reading of the Contract and, therefore, they should not be taken into account for the interpretation of the Contract.

13.7 If any provision of the Contract is found by any court or other competent authority to be invalid or unenforceable, that provision will be deemed to be deleted from the Contract and the remaining provisions of the Contract will remain in full force and effect. The Parties will therefore negotiate in good faith in order to agree on the terms of a mutually satisfactory provision replacing the provision deemed void and unenforceable. In the event that no agreement is reached on a new provision, the Contract will remain valid and enforceable unless the invalid provision is of material importance to at least one of the Parties and it can reasonably be assumed that the Parties would not have signed the Contract without such an invalid provision.

14. Applicable Law and Jurisdiction

14.1 The Parties expressly agree that the Contract is governed solely by Italian law without regard to the conflict of laws rules of such a legal system. In addition, the Parties exclude the applicability of the Convention on Contracts for the International Sale of Goods 1980 and its amendments.

14.2 The Parties expressly agree that any dispute arising out of or relating to the validity, execution or termination of the Contract will be subject to Italian jurisdiction and, in particular, to the exclusive jurisdiction of the Court of Asti.

Buyer:
Signatory person:
Title:
Place:
Date:

Pursuant to Articles 1341 and 1342 of the Italian Civil Code, the Buyer expressly accepts the following clauses: Clause 3 (Hammer Catalogue and Price List), Clause 8 (Limitations of Liability), Clause 11 (Transfer of the Contract), Clause 14 (Applicable Law and Jurisdiction).

Buyer:
Signatory person:
Title:
Place:
Date:

Conditions générales de vente

1. Définitions

1.1 Les termes indiqués dans cette Clause auront, dans le Contrat, la signification indiquée ci-après :

"Catalogue" indique le document mentionnant la liste des produits vendus par Hammer et en décrit les caractéristiques techniques ;

"CGC" indique les présents termes et conditions générales régissant le rapport d'achat-vente des Produits entre Hammer et l'Acheteur ;

"Acheteur" indique la personne identifiée dans la Confirmation de Commande en qualité d'acheteur des Produits ;

"Confirmation de Commande" indique le formulaire de confirmation d'achat contenant les données de l'Acheteur, ainsi que, entre autres, la typologie, la quantité et les prix des Produits vendus par Hammer à l'Acheteur et régi par les CGV ;

"Contrat" indique conjointement la Confirmation de Commande et les CGC;

"Force Majeure" indique tout événement qui (i) entrave, retarde ou empêche à une Partie d'accomplir une de ses obligations, (ii) est au-delà de tout contrôle raisonnable de cette Partie, (iii) est imprévisible, (iv) se produit sans faute ou négligence de la Partie intéressée, (v) ne peut pas être empêché par la Partie intéressée, même si elle agit avec une raisonnable diligence ;

"Hammer" indique Hammer S.r.l., ayant son siège social à Montegrosso d'Asti (AT), Via della Guardia n. 19, N° de TVA. 00094860053, inscrite au Registre du Commerce et des Entreprises de Asti, REA n. AT-46448;

"Tarif Hammer" indique le document précisant les prix appliqués par Hammer pour la vente des Produits ;

"Partie" indique Hammer ou l'Acheteur, selon le contexte, et "Parties" indique Hammer et l'Acheteur conjointement;

"Prix" indique la contrepartie pour la vente des Produits indiquée dans la Confirmation de Commande ;

"Produits Hammer" indique les biens figurant au Catalogue faisant l'objet de la vente décrits dans la Confirmation de Commande.

2. Efficacité des CGC

2.1 Les CGC sont contraignantes pour les Parties et se substituent et remplacent les clauses générales ou d'autres formulaires de l'Acheteur.

2.2 Les CGC s'appliquent à toutes les Confirmations de Commande intervenues entre Hammer et l'Acheteur dans la période de validé du Tarif Hammer.

2.3 Au cas où les CGC seraient en contraste avec les stipulations de la Confirmation de Commande, lesdites stipulations prévaudront sur les CGC.

3. Catalogue et tarif Hammer

3.1 L'Acheteur déclare expressément avoir pris vision du Catalogue et du Tarif Hammer et d'accepter les contenus desdits documents.

3.2 L'Acheteur reconnaît que le Tarif Hammer pourrait être constitué d'un ou plusieurs documents en fonction de la typologie de Produits.

3.3 Hammer se réserve le droit de modifier à n'importe quel moment et sans préavis le Catalogue et les caractéristiques de chacun des biens qui y sont décrits afin de les conformer aux exigences de nature règlementaire, technique ou commerciale, ainsi que le Tarif Hammer.

4. Objet

4.1 Hammer s'engage à vendre à l'Acheteur, qui s'engage à acheter, les Produits aux termes et aux conditions indiqués dans la Confirmation de Commande et dans les CGC.

5. Emballage, transport et livraison

5.1 Hammer s'engage à emballer les Produits avec du matériel approprié au transport.

5.2 Les Parties conviennent que la livraison du Produit a lieu EXW siège de Hammer (Incoterms 2010).

5.3 Hammer se réserve le droit de livrer les Produits par des livraisons partielles.

6. Prix

6.1 L'Acheteur s'engage à verser à Hammer le Prix selon les modalités indiquées dans la Confirmation de Commande.

7. Garanties

7.1 Hammer garantit que les Produits sont :

(a) appropriés pour l'usage auquel ils sont destinés;

(b) fabriqués de manière soignée, diligente et selon les standards du secteur les plus élevés ;

(c) conformes à toutes les exigences prévues par la loi applicable.

7.2 La période de garantie pour éviction et pour vices et défaut des Produits est de douze (12) mois à compter de la date de livraison des Produits.

7.3 L'Acheteur est tenu à dénoncer à Hammer les vices des Produits dans les 8 jours de calendrier de leur découverte sous peine de déchéance. Les détails relatifs aux défauts devront être communiqués à Hammer, accompagnés de la preuve d'achat (facture et bulletin de vente). Suite à la communication reçue, Hammer se réserve d'effectuer son évaluation sur la base des échantillons fournis et, si nécessaire, un contrôle sur place.

7.4 Aucun agent, distributeur ou autre intermédiaire de Hammer n'est autorisé à offrir des garanties ultérieures par rapport à celles prévues aux CGC.

8. Limitations de responsabilité

8.1 L'Acheteur reconnaît que Hammer n'est en aucun cas responsable des défauts ou des dommages causés par (i) l'utilisation négligente des Produits, (ii) l'installation des Produits effectuée par du personnel non opérant dans le secteur de la menuiserie, (iii) le défaut d'entretien des Produits, (iv) des réparations, des remplacements de composants individuels ou des entretiens effectués par des personnes non autorisées par Hammer, (v) l'utilisation ou l'entretien des Produits non conforme à ce qui est indiqué dans la documentation technique et (vi) l'utilisation de pièces détachées ou de consommables non fournis par Hammer.

8.2 L'Acheteur reconnaît expressément que Hammer n'est en aucun cas responsable des dommages, de l'indemnisation ou de l'indemnité dans les cas suivants :

(a) pertes de production ou manque à gagner ou coûts ou dommages indirects causés par des vices ou par le mauvais fonctionnement du Produit ;

(b) utilisation du Produit pour des finalités autres que celles auxquelles le Produit est destiné.

8.3 Limitativement aux finitions superficielles, la garantie n'est pas applicable en cas de défauts survenus, notamment s'agissant de finitions ou de surfaces ayant changé leur état d'origine suite à : (i) l'utilisation de brosses et/ou de produits abrasifs ou agressifs pour le nettoyage, (ii) des dommages causés par des éraflures ou des abrasions, (iii) en cas d'altérations, d'installations inappropriées, d'actes de vandalisme et de toute manière d'utilisation non correcte, (iv) des dégâts du feu ou d'autres événement accidentels, (v) un défaut d'entretien selon les indications de Hammer, (v) l'applications en milieux salins, (vii) l'exposition à des solvants, des agents chimiques ou à des environnements caractérisés par des agressions chimiques.

8.4 Dans les limites prévues par la loi, la responsabilité de Hammer est de toute manière limitée, pour chaque Confirmation de Commande, au Prix.

9. Réserve de propriété

9.1 Aux termes de l'art. 1523 c.c. :

(a) la vente de Produits Hammer s'entend effectuée avec réserve de

propriété des Produits Hammer dans le chef de Hammer jusqu'au paiement intégral du Prix;

(b) les risques sur les Produits Hammer et la responsabilité pour disparition, dommage ou d'autres pertes sont à la charge de l'Acheteur à partir de la livraison des Produits Hammer.

9.2 L'Acheteur, jusqu'au passage de propriété des Produits Hammer, ne pourra pas céder ou de toute manière disposer des Produits Hammer sans le consentement de Hammer.

9.3 L'Acheteur s'engage à maintenir les Produits Hammer en parfait état. L'entretien ordinaire et extraordinaire des Produits Hammer est à la charge de l'Acheteur.

9.4 Hammer a le droit, à n'importe quel moment et à ses frais, d'inspecter les Produits Hammer pour en vérifier l'état. Les inspections ne doivent pas porter atteinte au droit de l'Acheteur à la normale utilisation des Produits Hammer.

9.5 En cas de résolution du Contrat pour manquement de l'Acheteur, Hammer pourra garder, à titre d'indemnisation, les mensualités de paiement déjà perçues, sauf dommage plus important.

10. Résolution

10.1 En cas de manquement d'une des Parties aux engagements pris aux termes du Contrat, l'autre Partie pourra résoudre le Contrat aux termes de l'art.1454 c.c. si la Partie défaillante n'y a pas remédié dans les 15 (quinze) jours de calendrier de la réception de la lettre de mise en demeure spécifiant la nature du manquement.

11. Cession du Contrat

11.1 L'Acheteur ne pourra transférer ni céder, en tout ou en partie, aucun des droits ou obligations visés au Contrat sans le consentement préliminaire écrit de Hammer.

11.2 L'Acheteur accorde d'ores et déjà son consentement afin que Hammer cède, en entier ou en partie, le Contrat ou les droits e/ou les obligations visés au Contrat. À cet effet, l'Acheteur, dès que Hammer le demandera, devra effectuer sans délai toutes les formalités se rendant éventuellement nécessaires pour la cession du Contrat.

11.3 Hammer pourra communiquer toutes les informations en sa possession relatives au Contrat, y compris celles relatives à sa négociation, ainsi que celles relatives à l'Acheteur se rendant nécessaires pour la cession du Contrat.

12. Force Majeure

12.1 Au cas où un évènement de Force Majeure surviendrait, la Partie à laquelle l'accomplissement de ses obligations est empêchée devra en informer l'autre Partie dans les cinq (5) jours de calendrier en communiquant tous les détails relatifs et devra tout mettre en œuvre pour remédier immédiatement à cette situation.

12.2 Aucune des Parties ne sera responsable d'un inaccomplissement éventuel des obligations à sa charge aux termes du Contrat dans la mesure où cet inaccomplissement aura été entravé ou retardé ou empêché par un évènement de Force Majeure communiqué en conformité à la présente Clause et le délai d'accomplissement de l'obligation/des obligations empêché(s) sera reporté en conséquence.

13. Dispositions finales

13.1 Le Contrat exprime l'intégralité de toutes les ententes et accords intervenus entre les Parties concernant son objet et constitue la seule source de droits et devoirs entre ces dernières, annulant et remplaçant tout accord précédent verbal, écrit et/ou stipulé moyennant des faits concluants.

13.2 Chacune des Parties déclare ne s'être prévalue d'aucune déclaration pré-contractuelle au moment de convenir de la souscription du Contrat.

13.3 Toute modification ou intégration au Contrat ne sera valable, efficace et contraignante que si elle résulte d'un acte rédigé et signé par les Parties et notamment par la Partie à l'égard de laquelle elle est invoquée.

13.4 L'éventuelle tolérance d'une des Parties concernant les agissements de l'autre, en violation des dispositions visées au Contrat, ne constitue pas une renonciation aux droits découlant des dispositions violées ni au droit d'exiger le plein accomplissement de tous les termes et de toutes les conditions qui y sont prévues.

13.5 Les droits et les remèdes visés aux présentes n'ont pas un caractère exclusif, mais ils s'ajoutent aux autres droits et remèdes disponibles selon la loi applicable.

13.6 Les intitulés de chaque clause ont été indiqués dans le seul but de faciliter la lecture du Contrat et, en conséquence, il ne faudra pas en tenir compte pour l'interprétation de ce dernier.

13.7 Si une des dispositions du Contrat était considéré nulle ou inapplicable par un tribunal ou une autre autorité compétente, ladite disposition devra être considérée supprimée du Contrat et les autres dispositions du Contrat resteront et continueront à rester pleinement valables et efficaces. Les Parties devront donc négocier en bonne foi afin de convenir des termes d'une disposition réciproquement satisfaisante remplaçant la disposition nulle et inapplicable. Au cas où on ne parviendrait pas à un accord sur une nouvelle disposition, le Contrat restera valable et efficace sauf si la disposition nulle était d'importance essentielle pour au moins une des Parties si bien qu'on puisse raisonnablement déduire que les Parties n'auraient pas souscrit le Contrat sans la disposition nulle.

14. Droit applicable et Tribunal compétent

14.1 Les Parties conviennent expressément que le Contrat est exclusivement régi par le droit italien sans considérer les normes en matière de conflit de lois de ce système juridique et exclusion faite de l'applicabilité de la Convention sur les Contrats pour la Vente Internationale de Biens Meubles de 1980.

14.2 Les Parties conviennent expressément que tout litige concernant la validité, l'exécution ou la résolution du Contrat sera soumis à la compétence de la juridiction italienne et, notamment, à la compétence exclusive du Tribunal de Asti.

Acheteur:
Signataire:
Qualité:
Lieu:
Date:

Aux termes des articles 1341 et 1342 c.c., l'Acheteur accepte expressément les clauses suivantes: Clause 3 (Catalogue et Tarif Hammer), Clause 8 (Limitations de Responsabilité), Clause 11 (Cession du Contrat), Clause 14 (Loi applicable et Tribunaux compétents).

Acheteur:
Signataire:
Qualité:
Lieu:
Date:

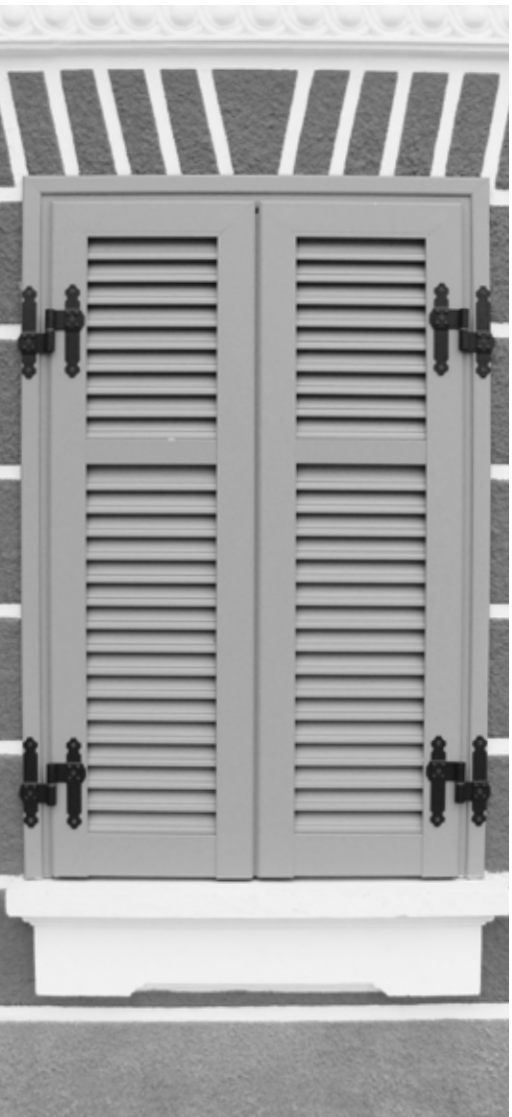

Hammer srl si riserva la facoltà di apportare modifiche al presente catalogo senza preavviso.

Hammer srl reserves the right to make changes to this catalog without notice.

Hammer srl se réserve le droit d'apporter des modifications à ce catalogue sans préavis.

Hammer
Passion for aluminium.

Copyright Hammer srl - 2020
Tutti i diritti riservati
All rights reserved
Tous les droits sont réservés

PROGETTO GRAFICO

STEFANO / ADORNO
GRAPHICS / DESIGN / VIDEO / WEB / 3D

www.stefanoadorno.com
info@stefanoadorno.com

Hammer®
Passion for aluminium.
www.hammer.biz

HAMMER srl
Via della Guardia, 19
14048 Montegrosso d'Asti AT - ITALY

+39 0141 95 14 49
+39 0141 95 11 00 (FAX)

www.hammer.biz
info@hammer.biz

hammeraccessori

DISTRIBUTORE · RETAILER · VENDEUR

Ed. 1 - 2020

ACCESSORI PER PERSIANE · ACCESSORIES FOR SHUTTERS · ACCESSOIRES POUR VOLETS